Dodolock

ANLEITUNG

Smarte Keybox

Schlüsselbox für Wandmontage oder Türknauf



Anleitung zur TTLock-App: **dodolock.ch/anleitung** | Garantie und Reparatur: **dodolock.ch/rma**

1 Lieferumfang

Bitte prüfen Sie beim Erhalt die Verpackung und das Zubehör.

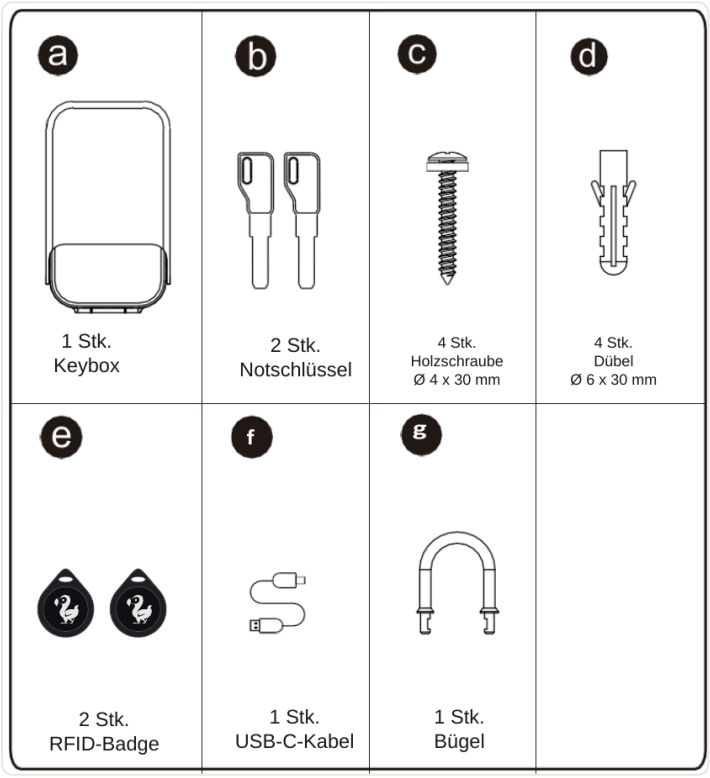

2 Produktübersicht

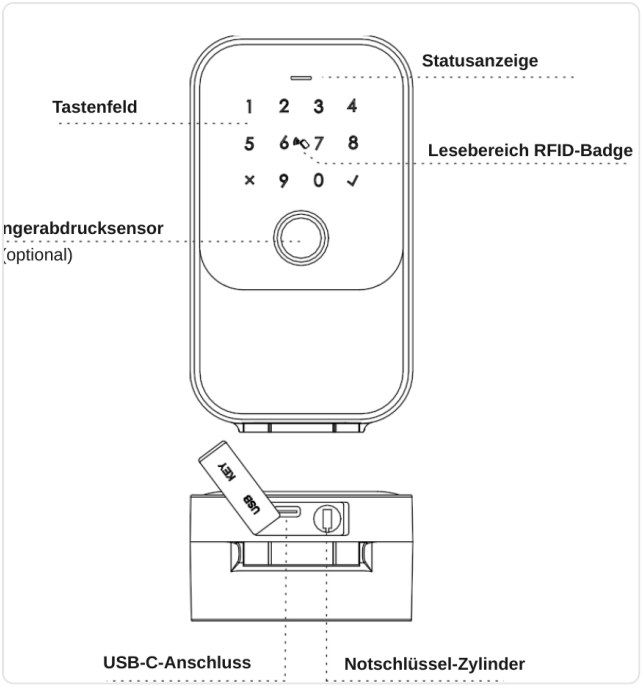

Vorderseite

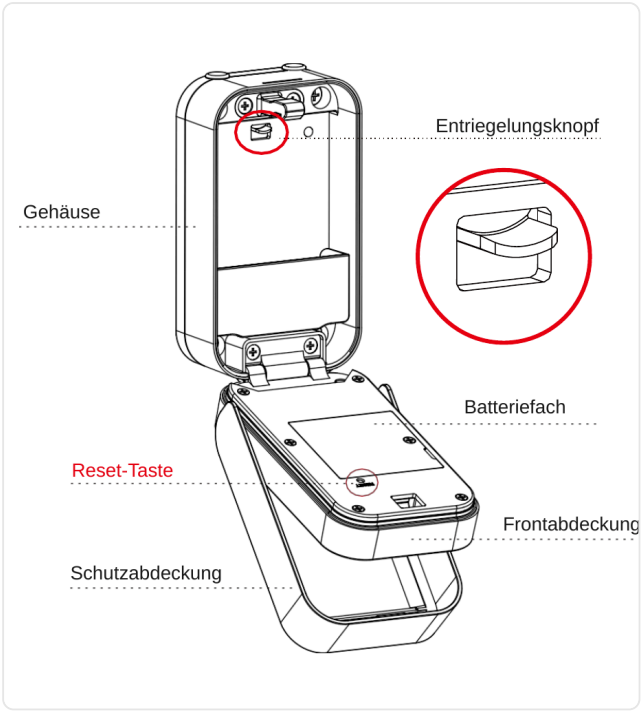

Innen

3 Systemeinführung

Material	Aluminiumlegierung, Zinklegierung, gehärtetes Glas
Farbe	Schwarz
Montage	Wandmontage oder mit Bügel am Türknauf
Kommunikation	Bluetooth 5.0 (BLE)
Betriebssysteme	iOS 7.0 oder höher, Android 4.3 oder höher
Batterielebensdauer	ca. 5000 Öffnungen (10-12 Monate)
Stromversorgung	DC 6 V: 4 AAA-Alkalibatterien, USB-C-Anschluss
Statischer Strom	<80 µA
Dynamischer Strom	<200 mA
Öffnungsarten	App, Passcode, RFID-Badge, Notschlüssel, Fingerabdruck
Öffnungszeit	1-1,5 Sekunden
Betriebstemperatur	-20 bis 55 °C
Luftfeuchtigkeit	20 % bis 95 %
Werks-Passcode	123456, wird nach der Einrichtung ungültig
Virtueller Passcode	Ja
Schutzklasse	IP65
Benutzerkapazität	100 Fingerabdrücke, 250 Passcodes, 1000 RFID-Badges

4 Zurücksetzen auf Werkszustand

Auf der Rückseite der Frontabdeckung befindet sich die Reset-Taste. Schalten Sie das Gerät ein und halten Sie die Reset-Taste 3 Sekunden lang gedrückt, bis die Sprachansage «Bitte geben Sie den Initialisierungs-Passcode ein» ertönt. Geben Sie dann **000** ein und bestätigen Sie mit ✓. Nach der Ansage «Administrator erfolgreich gelöscht» ist die Keybox im Werkszustand. Der Standard-Master-Passcode lautet **123456**. Testen Sie den Passcode, indem Sie die Keybox damit öffnen.





Drücken Sie die Reset-Taste mit einem dünnen Stift (Durchmesser unter 2,5 mm) und halten Sie sie gedrückt.

5 Installationsschritte

5.1 Wandmontage

Befestigen Sie die Keybox in geeigneter Höhe über dem Boden an der Wand.

5.1.1 Montage an Mauerwerk (Ziegelwand)

Stopfen herausdrücken (Schritt 1), Keybox als Bohrschablone verwenden (Schritt 2), Löcher bohren Ø 6 × 40 mm mit der Schlagbohrmaschine (Schritt 3), Dübel einsetzen (Schritt 4) und Schrauben festziehen (Schritt 5).

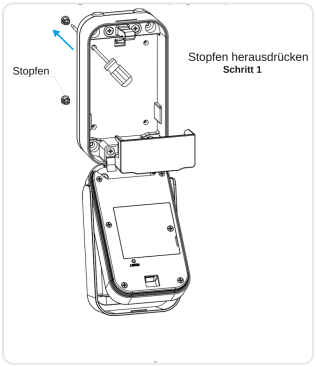

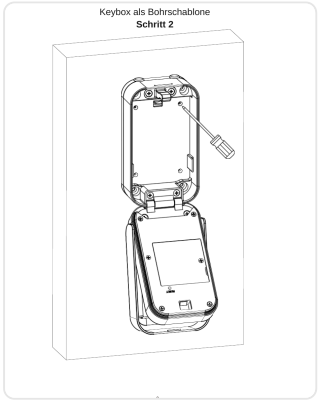

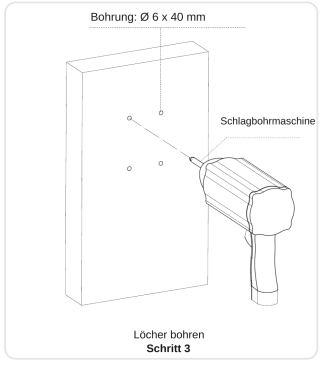

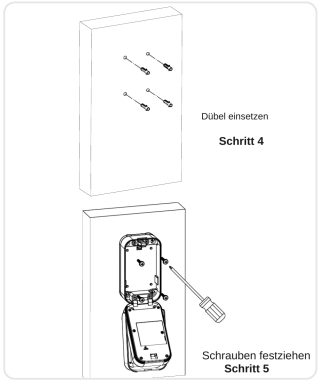

5.1.2 Montage an Holz (Holzwand)

Stopfen herausdrücken (Schritt 1), Keybox als Bohrschablone verwenden (Schritt 2), mit dem Holzbohrer Ø 2 × 40 mm vorbohren (Schritt 3) und Schrauben festziehen (Schritt 4).

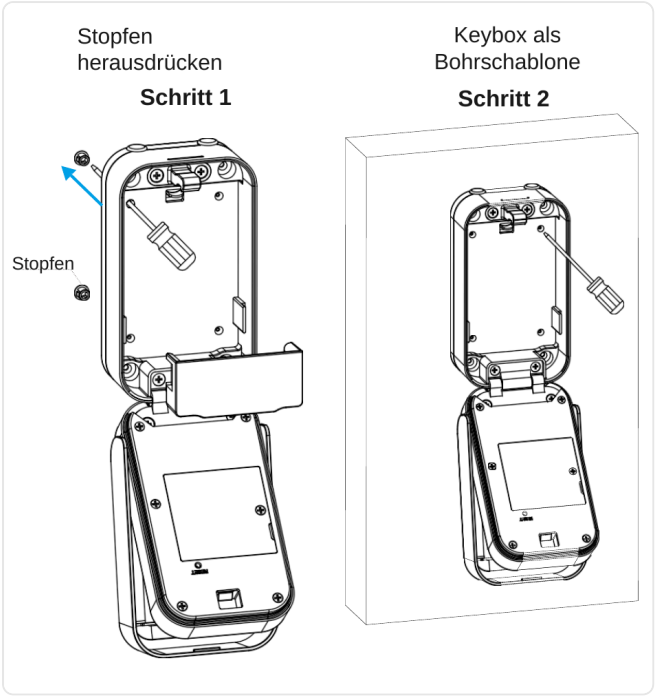

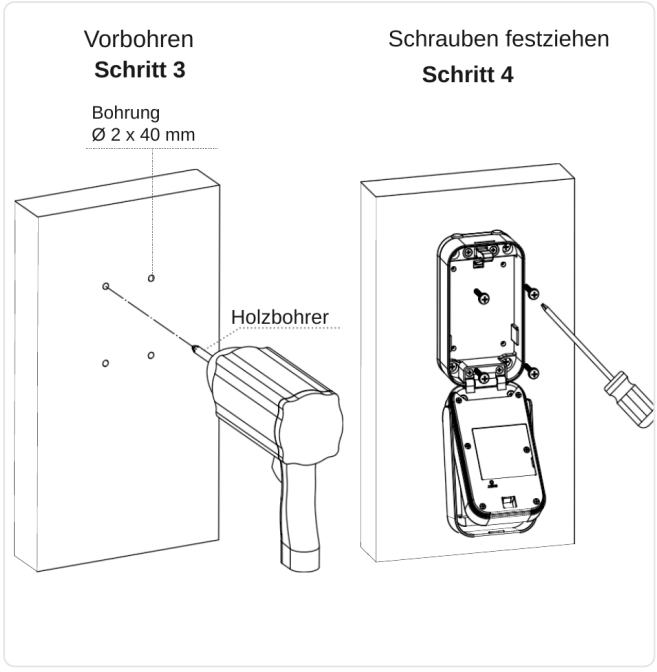

5.1.3 Batterien einlegen

Legen Sie 4 AAA-Alkalibatterien polrichtig (+/-) in das Batteriefach ein und schrauben Sie den Batteriedeckel fest.

5.1.4 Funktionstest und 5.1.5 Schlüsseltest

Klappen Sie die Schutzabdeckung in Pfeilrichtung auf. Legen Sie den Finger auf oder geben Sie den Passcode ein, um die Keybox zu entriegeln. Testen Sie danach, ob sich die Keybox mit dem Notschlüssel öffnen lässt. Bewahren Sie den Notschlüssel nicht in der Keybox auf.

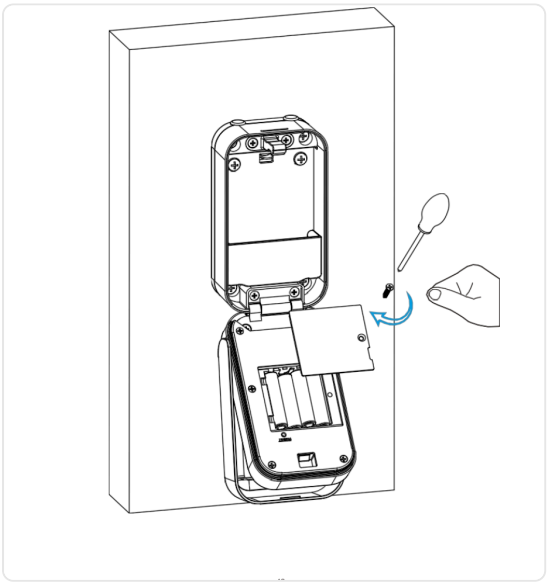

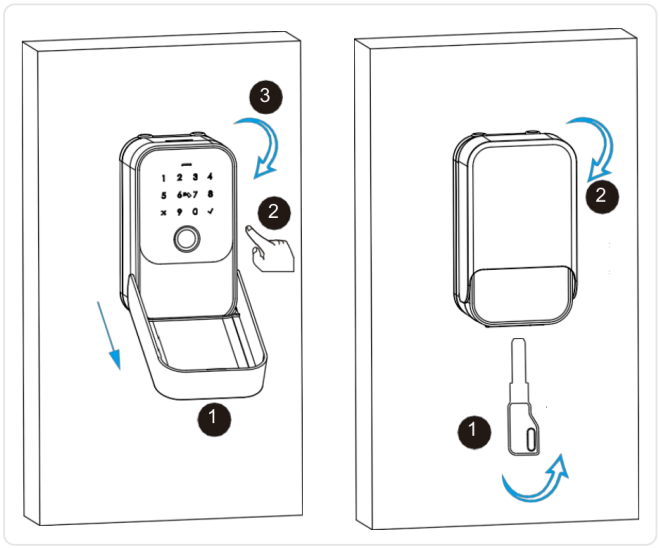

5.2 Montage am Türknauf (mit Bügel)

- **5.2.1 Gummistopfen** und **5.2.2 Batterien einlegen:** Legen Sie 4 AAA-Alkalibatterien ein und schrauben Sie den Batteriedeckel fest.
- **5.2.3 Bügel schliessen:** Schliessen Sie Bügel und Gehäuse in Pfeilrichtung zusammen. **5.2.4 Bügel lösen:** Drücken Sie den Entriegelungsknopf nach oben und nehmen Sie Gehäuse und Bügel ab.
- **5.2.5 Funktionstest und 5.2.6 Schlüsseltest:** wie unter 5.1.4 und 5.1.5 beschrieben.



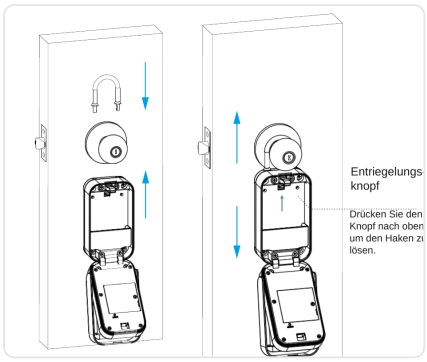

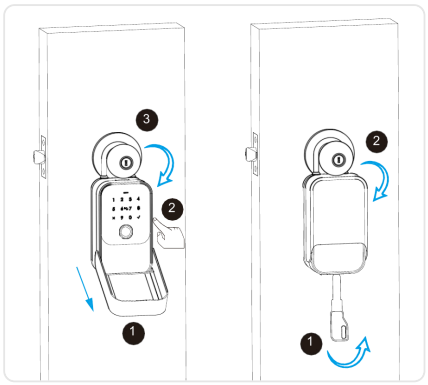

6 Bedienung per TTLock-App

Laden Sie die App «TTLock» im App Store oder bei Google Play herunter.

6.1 Registrieren

Registrieren Sie ein Konto mit Ihrer E-Mail-Adresse oder Handynummer. Melden Sie sich mit dem Passwort an. Falls Sie das Passwort vergessen haben, können Sie es zurücksetzen.

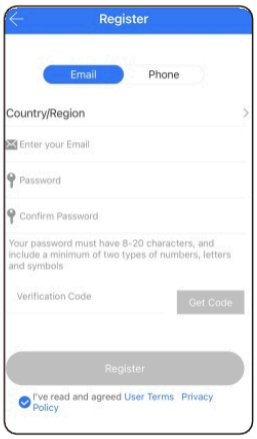

6.1.1 Registrieren mit Handynummer oder E-Mail-Adresse

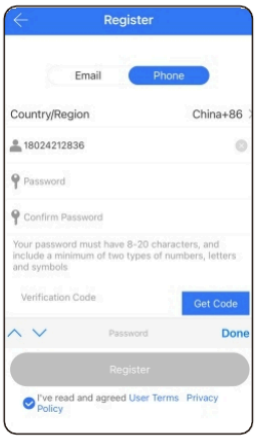

6.1.2 Handynummer oder E-Mail-Adresse eingeben und mit dem Passwort anmelden

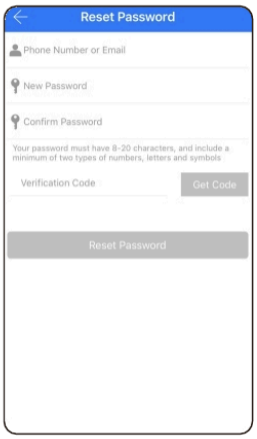

6.1.3 Passwort zurücksetzen, falls Sie es vergessen haben

6.2 Keybox in der App hinzufügen

Öffnen Sie die TTLock-App, tippen Sie im Menü links auf «Schloss hinzufügen», danach auf «Alle Schlösser» und auf die Keybox in der Liste. Vergeben Sie einen Namen, fertig.

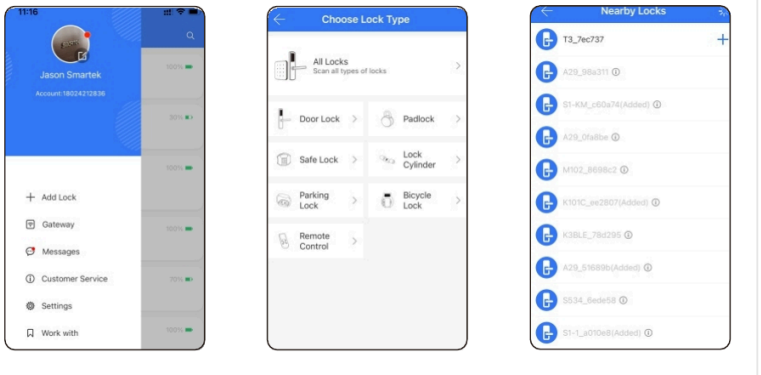

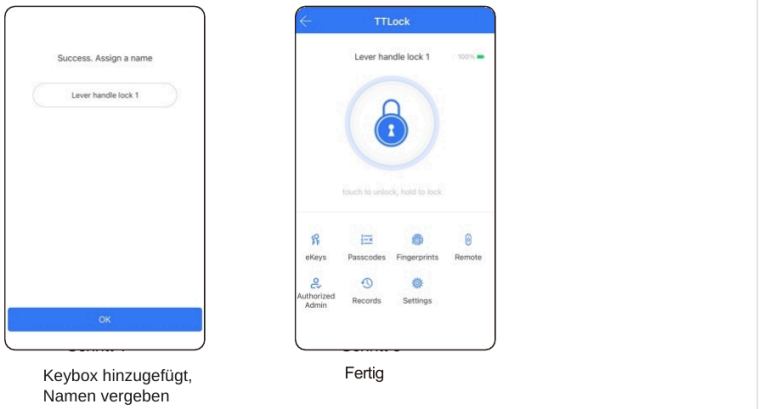

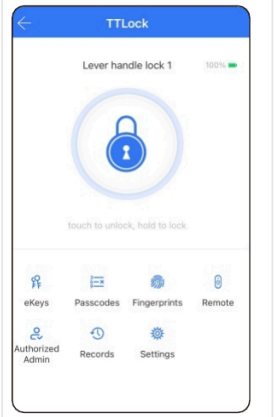

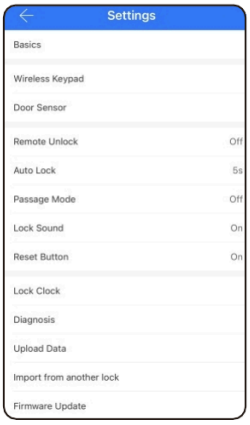

19

6.3 Funktionen

In den Schlosseinstellungen finden Sie die Funktionen der Keybox, zum Beispiel eKeys, RFID-Badges, Fingerabdrücke, Fernöffnung, Öffnungsprotokoll und weitere Einstellungen. Passen Sie die Einstellungen an Ihre Bedürfnisse an.

6.4 Fingerabdruck hinzufügen

Tippen Sie in den Schlosseinstellungen auf «Fingerabdrücke», dann auf «Fingerabdruck hinzufügen», wählen Sie den Typ (z.B. «Dauerhaft»), tippen Sie auf «Start» und legen Sie den Finger 4-mal auf. Fingerabdrücke können dauerhaft, zeitlich begrenzt oder wiederkehrend gültig sein.



Schritt 1
«Fingerabdruck hinzufügen»



Schritt 2
Typ «Dauerhaft» wählen



Schritt 3
«Start» antippen



Schritt 4
Finger 4-mal auflegen

6.5 Passcode erstellen

Tippen Sie in den Schlosseinstellungen auf «Passcodes», dann auf «Passcode erstellen», wählen Sie den Typ (z.B. «Zeitlich begrenzt»), generieren Sie den Passcode und teilen Sie ihn per SMS oder E-Mail. Passcodes können dauerhaft, zeitlich begrenzt oder wiederkehrend gültig sein.



Schritt 1
«Passcode erstellen»



Schritt 2
Typ «Zeitlich begrenzt» wählen

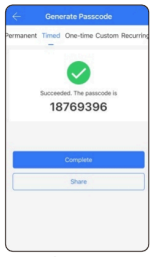

Schritt 3
Passcode generieren

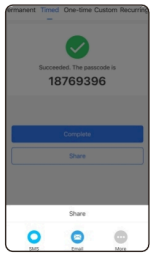

Schritt 4
Per SMS oder E-Mail teilen

6.6 eKeys senden

Tippen Sie in den Schlosseinstellungen auf «eKeys», um einen eKey an eine andere Person zu senden. eKeys können dauerhaft, zeitlich begrenzt oder wiederkehrend gültig sein. Die Angaben können Sie per SMS an den Empfänger senden.

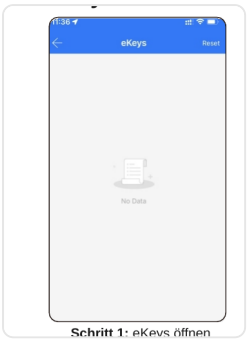

Schritt 1: eKeys öffnen

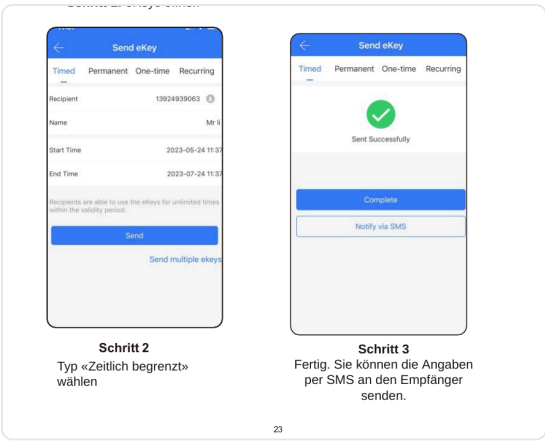

Schritt 2
Typ «Zeitlich begrenzt» wählen

Schritt 3
Fertig. Sie können die Angaben per SMS an den Empfänger senden.

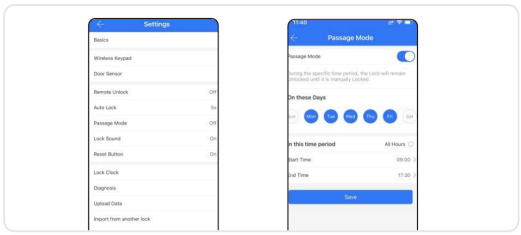

6.7 Durchgangsmodus

In den Schlosseinstellungen können Sie den Durchgangsmodus aktivieren. Die Keybox bleibt dann dauerhaft offen. In der App lässt sich der Durchgangsmodus jederzeit wieder deaktivieren.

7 Keybox zurücksetzen per App

Tippen Sie in den Schlosseinstellungen auf «Löschen». Damit wird der Administrator gelöscht und die Keybox auf den Werkszustand zurückgesetzt. Danach lässt sich die Keybox mit dem Standard-Passcode 123456 öffnen.

8 WLAN-Gateway (G5) für die Fernöffnung

Ist die Keybox mit dem Dodolock WLAN-Gateway verbunden, können Sie sie mit einem Tipp in der App aus der Ferne öffnen und von überall verwalten.

Modell	G5 (WLAN-Gateway)
Abmessungen	75 × 75 × 24 mm
Verbindung zur Keybox	Bluetooth
Stromanschluss	USB-C
Netzwerk	WLAN

Das Gateway verbindet sich per Bluetooth mit der Keybox und muss in deren Reichweite stehen (maximal 10-20 m, je nach Anlage). Je nach Anlage sind mehrere Gateways nötig. Neben dem WLAN-Gateway gibt es ein LAN-Gateway (PoE-fähig) und ein LTE-Gateway mit SIM-Karte.

8.1 Gateway mit der App koppeln

App öffnen, Taste drücken, [Gateway] wählen, Gateway-Modell G5 wählen, Gateway einstecken und mit Strom versorgen, «+» drücken, WLAN wählen und Passwort eingeben, Kopplung abschliessen.

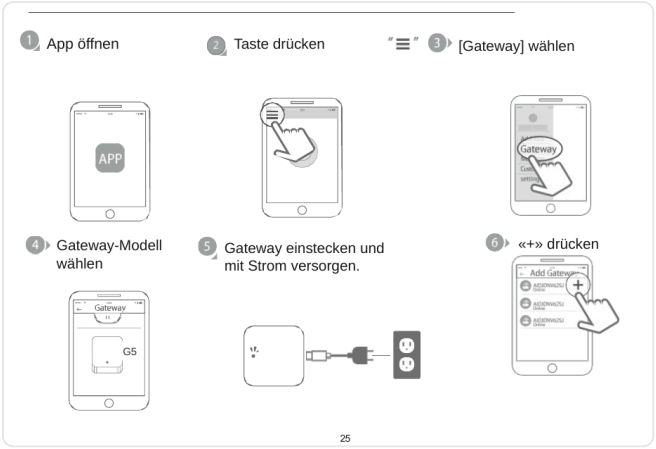

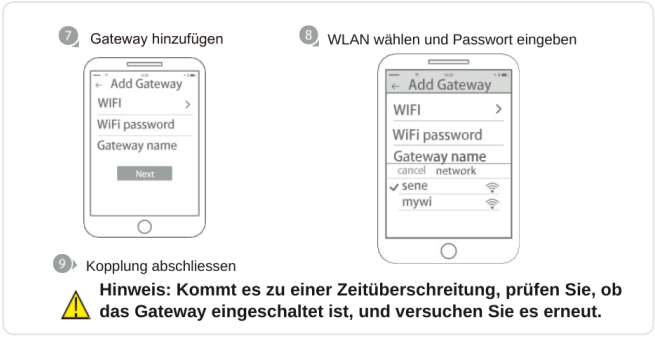

> **Hinweis:** Kommt es zu einer Zeitüberschreitung, prüfen Sie, ob das Gateway eingeschaltet ist, und versuchen Sie es erneut.

8.2 Fernöffnung

Aktivieren Sie zuerst in den Schlosseinstellungen die Fernöffnung. Danach können Sie die Keybox aus der Ferne öffnen, indem Sie in der App auf das Schloss-Symbol im Kreis tippen.

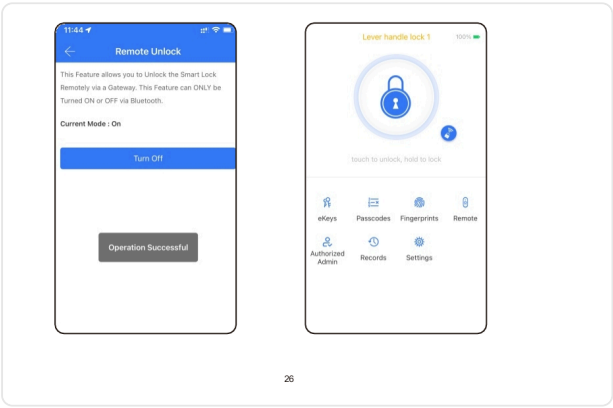

9 Fehlerbehebung (FAQ)

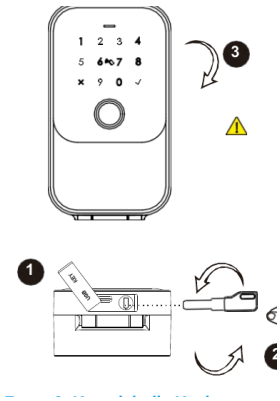

Frage 1: Kann ich die Keybox beim ersten Mal mit meinem Fingerabdruck öffnen?
Antwort: Ja. Nach der Montage und dem Einlegen von 4 AAA-Alkalibatterien öffnet im Werkszustand jeder beliebige Fingerabdruck die Keybox. So können Sie die Keybox öffnen, bevor Sie sie in der App einrichten.

Frage 2: Welche Batterien soll ich verwenden?
Antwort: Verwenden Sie 4 AAA-Alkalibatterien. Mischen Sie keine alten und neuen Batterien und verwenden Sie keine Zink-Mangan-Batterien.

Frage 3: Verriegelt die Keybox automatisch?
Antwort: Ja. Nach dem Öffnen wartet die Keybox 5 Sekunden auf die Verriegelung. Schliessen Sie die Frontabdeckung, damit die Keybox verriegelt.

Frage 4: Ich habe die Keybox für eine andere Person gekauft. Wie kann sie die Keybox mit ihrem Smartphone hinzufügen?
Antwort: Entfernen Sie die Keybox zuerst aus Ihrer App: Tippen Sie auf «Löschen», um sie zurückzusetzen, oder setzen Sie sie mit der Reset-Taste zurück (siehe Kapitel 4).

Frage 5: Ich stecke den Notschlüssel ein und drehe ihn, aber die Keybox öffnet nicht.
Antwort: Entfernen Sie den Silikonstopfen (1), stecken Sie den Notschlüssel ein und drehen Sie ihn im Uhrzeigersinn (2), ziehen Sie dann die Frontabdeckung auf (3).

Frage 6: Kann ich die Keybox aus der Ferne öffnen?
Antwort: Ja, dafür ist zusätzlich ein Dodolock Gateway nötig. Nach der Einrichtung öffnen Sie die Keybox mit einem Tipp auf das Symbol in der App (siehe Kapitel 8). Bei Fragen hilft Ihnen unser Kundendienst gerne weiter.

10 Informationen und Hinweise

- Verwenden Sie die Keybox nur wie in dieser Anleitung beschrieben.
- Prüfen Sie beim Auspacken, ob alle Teile vorhanden sind. Fehlen Teile, wenden Sie sich bitte an unseren Kundendienst.
- Bewahren Sie den Notschlüssel nicht in der Keybox auf.
- Tragen Sie Reinigungsmittel nie direkt auf die Keybox auf. Reinigen Sie sie nur mit einem weichen, leicht feuchten Tuch.
- Die Keybox wird mit der TTLock-App verwendet. Sie funktioniert auch ohne App, der volle Funktionsumfang steht aber nur mit der App zur Verfügung.
- Bitte lesen Sie die Anleitung vor der Verwendung sorgfältig durch und bewahren Sie sie auf.
- Zerlegen Sie die Keybox nicht.
- Die Abbildungen können leicht vom tatsächlichen Produkt abweichen.
- Werfen Sie verbrauchte Batterien nicht in den Hausmüll, sondern geben Sie sie zum Schutz der Umwelt an einer Sammelstelle zurück.
- Garantie- und Reparaturfälle melden Sie über dodolock.ch/rma.
- Änderungen vorbehalten.