Dodolock

Choisir le bon cylindre

Guide pour mesurer et choisir le bon cylindre Dodolock Smartlock



www.dodolock.ch | info@dodolock.ch | +41 61 511 87 20 | Lu-Ve 08:00 - 12:00 / 13:00 - 17:00

Dodolock

Avant de commander votre cylindre Dodolock, il est important de déterminer précisément la taille nécessaire. Pour cela, vous avez besoin d'une mesure extérieure et d'une mesure intérieure.

Étape 1 : déterminer les mesures extérieure et intérieure

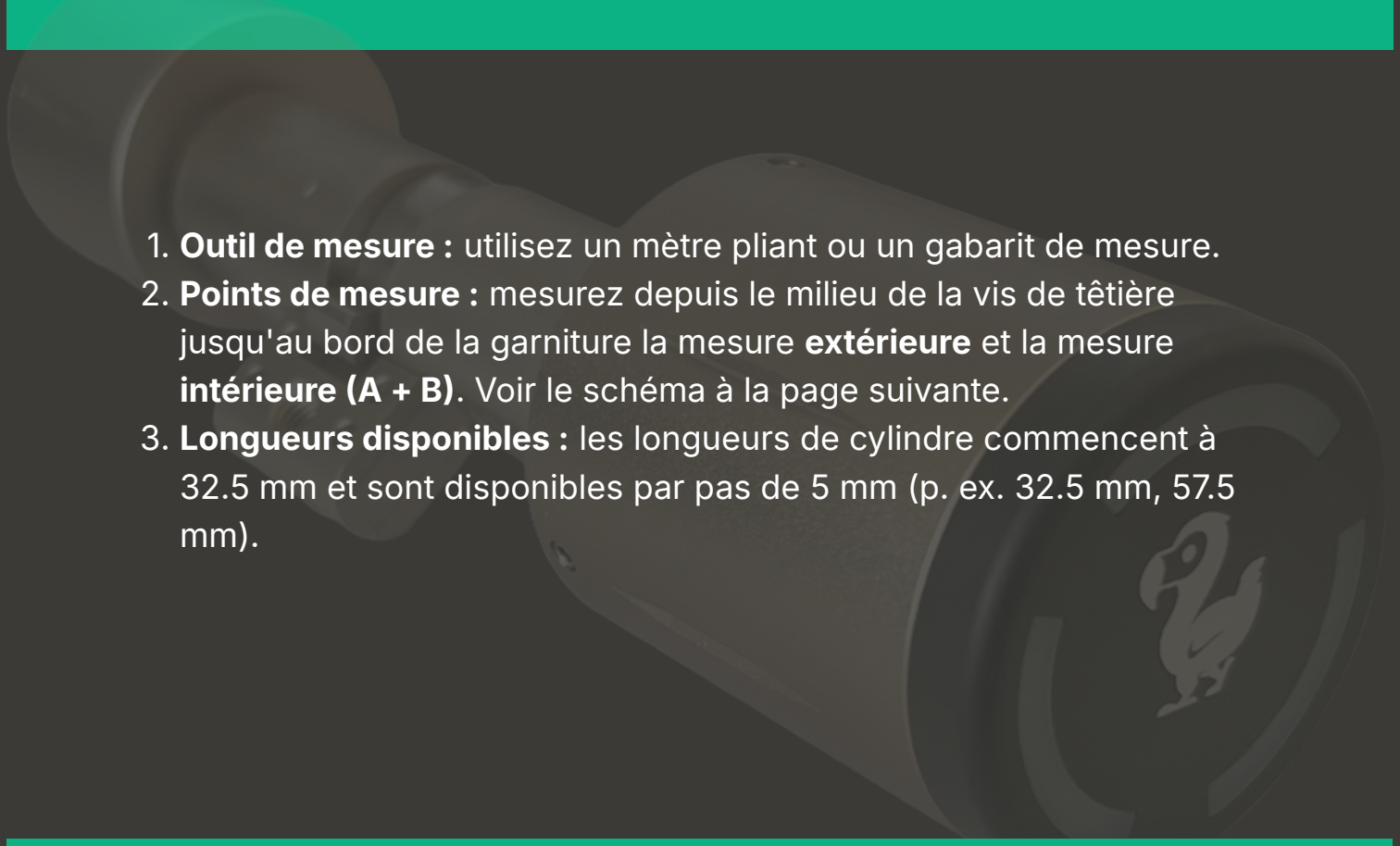

1. **Outil de mesure :** utilisez un mètre pliant ou un gabarit de mesure.
2. **Points de mesure :** mesurez depuis le milieu de la vis de têtière jusqu'au bord de la garniture la mesure **extérieure** et la mesure **intérieure (A + B)**. Voir le schéma à la page suivante.
3. **Longueurs disponibles :** les longueurs de cylindre commencent à 32.5 mm et sont disponibles par pas de 5 mm (p. ex. 32.5 mm, 57.5 mm).

Besoin d'aide ?
N'hésitez pas à nous appeler : +41 61 511 87 20

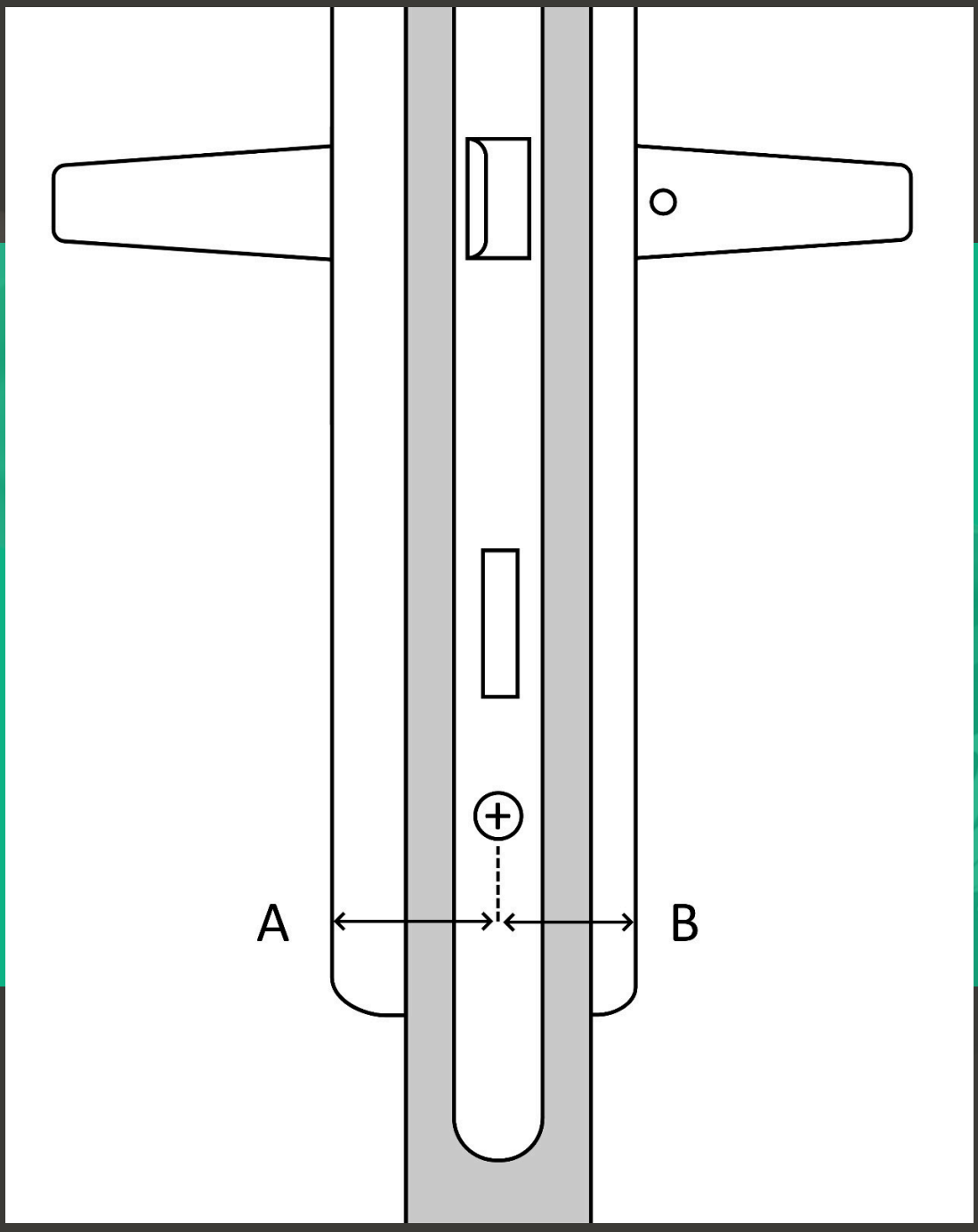

Conseil : le corps du cylindre doit si possible être à fleur. Si vous mesurez par exemple 36 mm à l'extérieur, commandez un cylindre avec une longueur extérieure de 37.5 mm.

Étape 2 : choisir le bon cylindre

Chez Dodolock, nous proposons différentes variantes de cylindres, notamment :

- **Cylindre rond suisse :** pour les portes suisses traditionnelles, idéal pour les bâtiments d'habitation.
- **Demi-cylindre suisse :** idéal pour les portes de garage ou les casiers.
- **Cylindre européen :** standard dans de nombreux pays européens, adapté aux portes avec verrouillage multipoints et aux garnitures avec protection anti-extraction.
- **Demi-cylindre européen :** idéal pour les portes de garage ou les casiers.

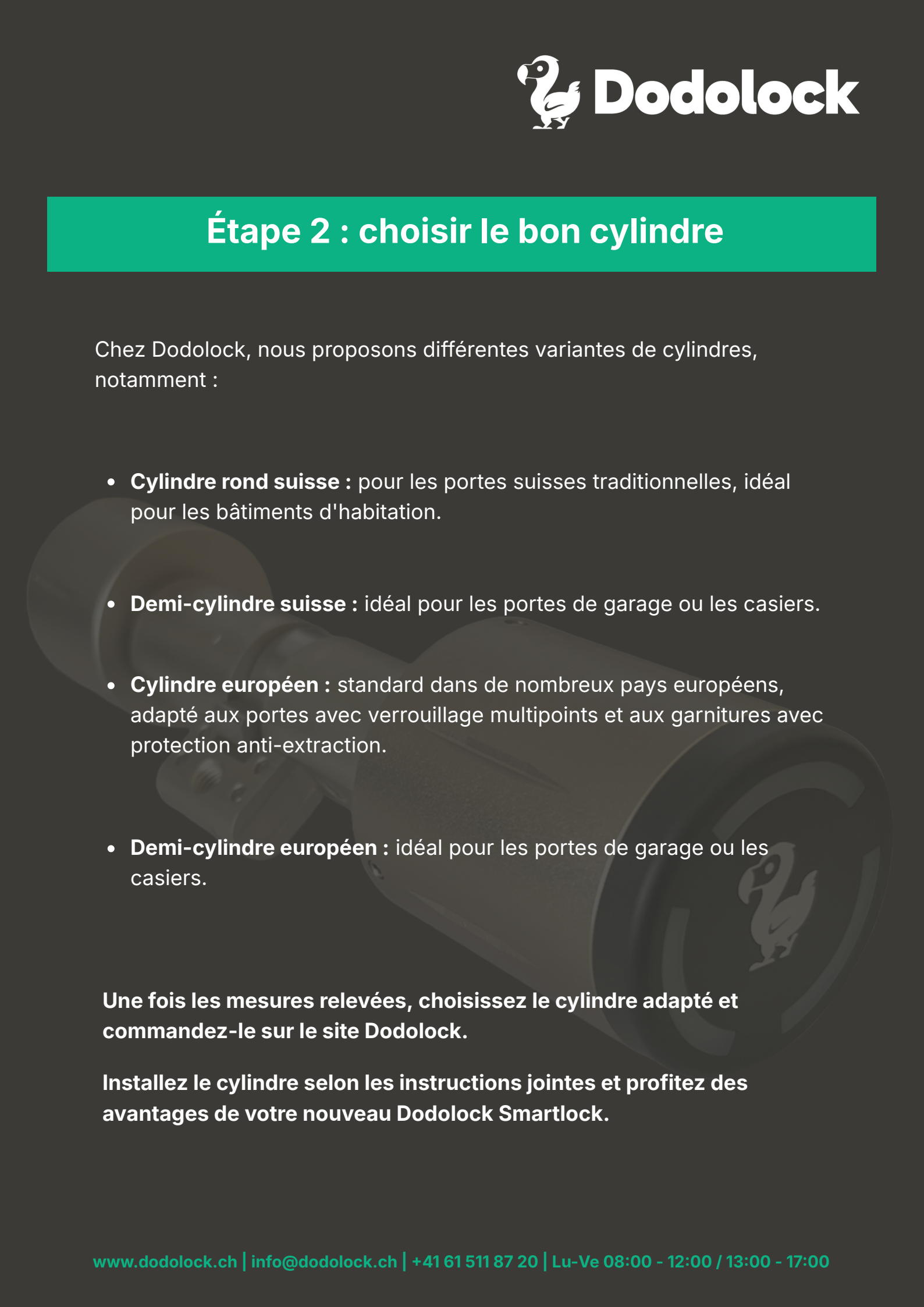

Une fois les mesures relevées, choisissez le cylindre adapté et commandez-le sur le site Dodolock.

Installez le cylindre selon les instructions jointes et profitez des avantages de votre nouveau Dodolock Smartlock.