Dodolock

MODE D'EMPLOI

Lecteur mural

Installation, câblage et première mise en service



Mode d'emploi de l'app TTLock : **dodolock.ch/anleitung** | Garantie et réparation : **dodolock.ch/rma**

1 Contenu de la livraison

Éléments inclus, ainsi que **4 chevilles**, un **embout Torx de sécurité** et le **bloc d'alimentation / unité de commande 12 V** :



Lecteur mural
x 1

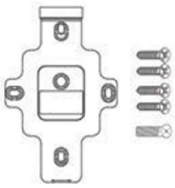

Plaque de montage et vis
x 1 / x 4+1



Mode d'emploi
x 1

2 Caractéristiques techniques

Matériau	ABS, acrylique
Dimensions	126 × 80 × 19 mm (H x L x P)
Réseau	Wi-Fi 2,4 GHz intégré, aucune passerelle nécessaire
EAN	0759973055141 / 0759973055158
Plage de température	-20 à 70 °C
Plage d'humidité	15 à 90 % HR
Consommation électrique	1 A
Consommation en veille	20 mA / 50 mA (éclairage éteint / allumé)
Indice de protection	IP67
Stockage des données utilisateur (empreintes, RFID, codes, téléphone)	permanent (même en cas de panne de courant)
Nombre de supports	2000 badges RFID 500 codes numériques 100 empreintes digitales (modèle avec empreinte digitale) eKeys illimitées (utilisateurs de smartphone)
Alimentation	12 à 24 V DC

3 Installation et câblage

1. **Percer un trou pour le câble.** Percez un trou à l'emplacement approprié afin de faire passer le câble d'alimentation.

2. **Installer la plaque de montage.** Retirez la plaque de montage du lecteur mural et fixez-la au mur avec les 4 vis fournies.

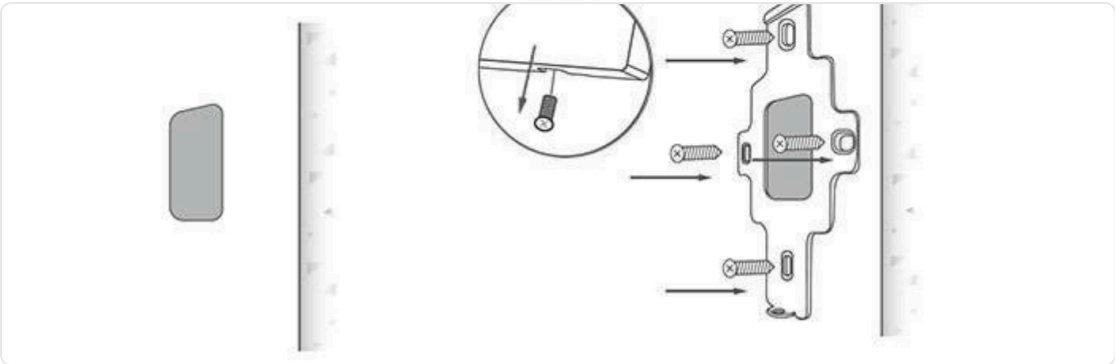

3. **Câblage.** Raccordez les fils selon l'affectation et les schémas de câblage du chapitre 4.

N°	Couleur du fil	Désignation	Fonction
1	Rouge	**12V+**	Alimentation plus (12 à 24 V DC)
2	Noir	**GND**	Alimentation moins (masse)
3	Orange	**NC**	Contact, fermé au repos
4	Jaune	**COM**	Contact, borne commune
5	Vert	**NO**	Contact, ouvert au repos
6	Bleu	**SW**	Bouton de sortie (ouverture depuis l'intérieur), second contact au GND
7	Violet	**IN**	Ne pas raccorder, uniquement pour la réinitialisation (chapitre 7)
8	Blanc	**OUT**	Ne pas raccorder, isoler le fil
9	Gris	**BELL1**	Sonnette
10	Brun	**BELL2**	Sonnette

Remarque : si une fiche se trouve à l'extrémité du faisceau de câbles, vous devez la couper avant de pouvoir câbler le produit.

4. **Installer le lecteur mural.** Placez le lecteur mural dans le support et fixez-le à la plaque de montage avec la vis située sur la face inférieure.

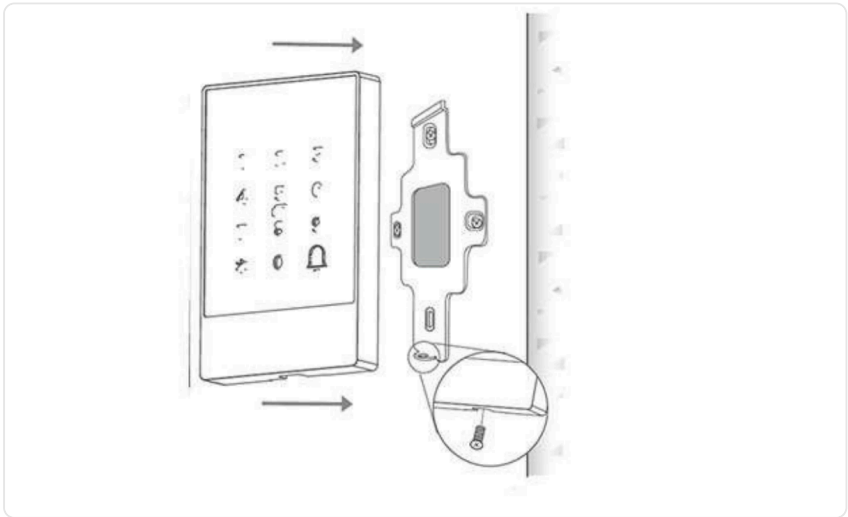

4 Schémas de câblage

Gâche électrique, serrure motorisée Fuhr et Winkhaus. Contact sec : contact de commutation uniquement, sans tension (max. 500 mA).

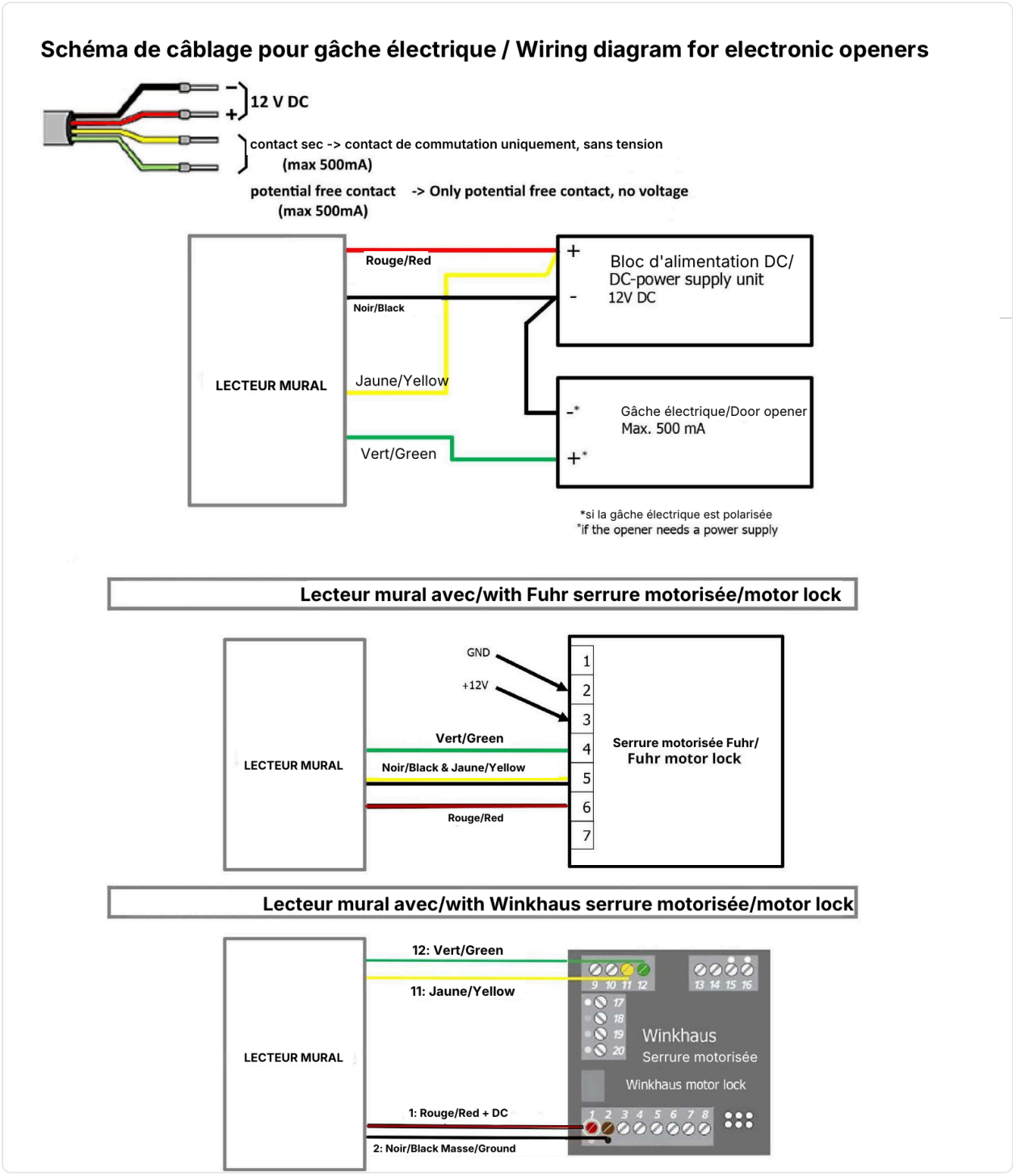

Raccordement sans unité de commande

Le lecteur mural peut être raccordé directement à un bloc d'alimentation de 12 à 24 V DC (voir le schéma de câblage de la gâche électrique ci-dessus) :

- **Alimentation :** rouge au plus (+), noir au moins (–) du bloc d'alimentation.
- **Gâche électrique :** jaune (COM) au plus (+) du bloc d'alimentation, vert (NO) au plus (+) de la gâche, moins (–) de la gâche au moins (–) du bloc d'alimentation.
- **Gâche qui s'ouvre hors tension** (p. ex. ventouse électromagnétique) : utiliser l'orange (NC) au lieu du vert (NO).
- **Bouton de sortie** (optionnel) : entre le bleu (SW) et le noir (GND).

> **Attention :** le contact est sec (libre de potentiel) et supporte au maximum 500 mA. Ne raccordez pas directement une gâche dont la consommation est plus élevée. Faites réaliser le câblage par un spécialiste.

Ouvre-porte GU-BKS ainsi que gâche électrique et sonnette.

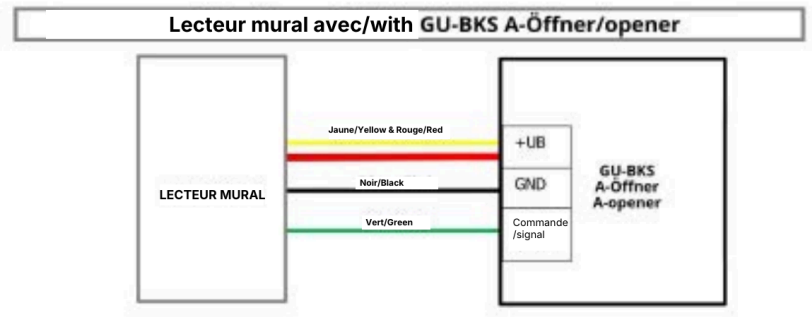

Câblage pour gâche électrique et sonnette / Wiring diagram for electric opener and door bell

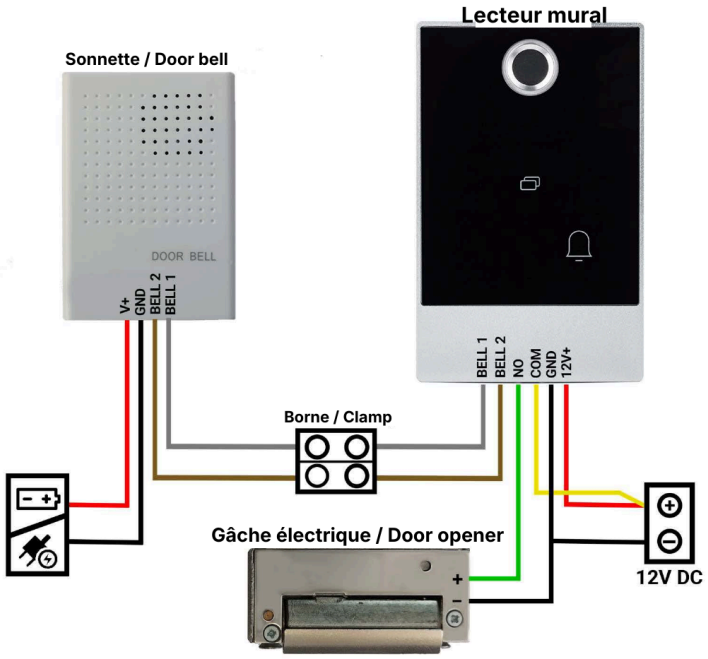

Exemple de raccordement avec commande, bouton et sonnette.

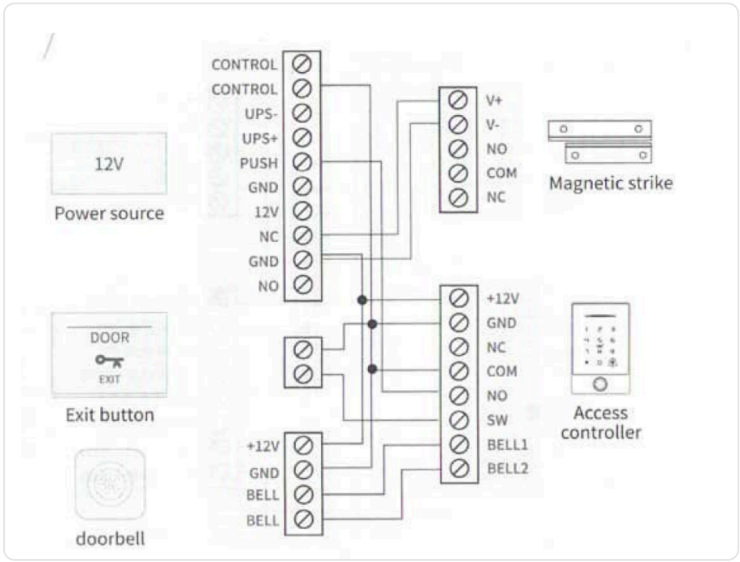

5 Première mise en service

1. Ouvrez l'application TTLock et appuyez, sur la page principale, en haut à gauche sur le menu. Dans le menu, appuyez sur «Sperre hinzufügen».
2. Une page s'ouvre, sur laquelle vous sélectionnez «All Locks».
3. L'application recherche les serrures se trouvant à proximité. Appuyez sur la serrure trouvée.
4. Vous pouvez maintenant attribuer à votre serrure un nom explicite et terminer la configuration avec «OK».

> **Attention :** pour que la serrure puisse être trouvée, vous devez la réveiller en posant brièvement un doigt sur le capteur d'empreintes digitales ou sur le clavier.

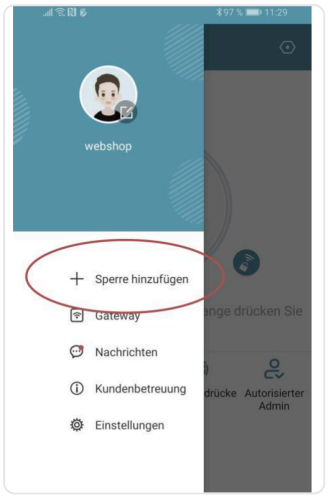

Menu : «Sperre hinzufügen»

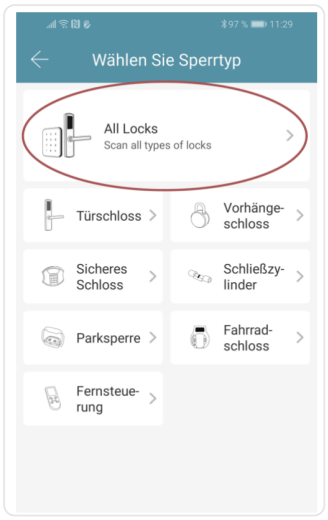

Choisir «All Locks»

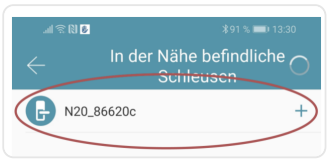

Appuyer sur la serrure trouvée

5. **Connecter au WiFi.** Après l'ajout, l'application demande le réseau WiFi. Sélectionnez votre réseau WiFi, saisissez le mot de passe WiFi et confirmez. Le lecteur mural prend uniquement en charge le WiFi 2,4 GHz, les réseaux 5 GHz ne sont pas pris en charge.

> **Remarque :** si l'ajout échoue, fermez l'application TTLock, désactivez puis réactivez le Bluetooth du smartphone et répétez les étapes.

6 Éclairage du clavier

Vous activez ou désactivez l'éclairage du clavier directement sur le lecteur mural à l'aide du code administrateur. Vous trouvez le code administrateur dans l'application TTLock, dans les paramètres du lecteur mural.

- Éclairage allumé en permanence : ***49#code administrateur#1#**
- Éclairage éteint : ***49#code administrateur#0#**

7 Réinitialisation aux paramètres d'usine

Le lecteur mural doit être alimenté. Faites effectuer les travaux de câblage par un professionnel.

1. Reliez le fil bleu (SW) au fil violet (IN).
2. Mettez les deux fils reliés en contact avec le fil noir (GND) pendant env. 3 secondes.
3. Séparez le fil noir (GND) dès qu'un bip retentit.
4. Répétez les étapes 2 et 3 deux fois, jusqu'à ce que deux bips courts retentissent. Le lecteur mural est alors réinitialisé.