Dodolock

SmartHandle Pro

Moderne Technologie und traditionelle Sicherheit



Der Dodolock SmartHandle Pro ist die smarte und elegante Lösung für eine sichere und komfortable Zutrittskontrolle.

Schlüssellose Zukunft

Revolutionieren Sie Ihren Zugang mit unserer smarten Türgarnitur.

Moderne Zutrittskontrolle

Erleben Sie bequemen und sicheren Zutritt durch Fingerabdruck, RFID-Badges und eKeys.

Sicherheit

Schutz gegen Manipulation und vor unerlaubtem Zugriff.

Hohe Kapazität

Speichert bis zu 100 Fingerabdrücke, 250 Codes, 1000 RFID-Badges und unlimitierte eKeys.

Technische Spezifikationen

- Material: Edelstahl 304, ABS (IP65)
- Farbe: Silber oder Schwarz erhältlich
- Türblattstärke: 35-60mm
- Stromversorgung: 6V, 4 AAA Batterien + via USB-Notstromversorgung
- Einsteckschloss: 6085x22-240
- Speicherkapazität: 100 Fingerabdrücke, 250 Codes, 1000 RFID-Badges und unlimitierte eKeys sowie 2 physische Notschlüssel

www.dodolock.ch | info@dodolock.ch | +41 61 511 87 20 | Mo-Fr 08:00 - 12:00 / 13:00 - 17:00

Dodolock

SmartHandle Pro

Moderne Technologie
und traditionelle Sicherheit



Weitere Angaben



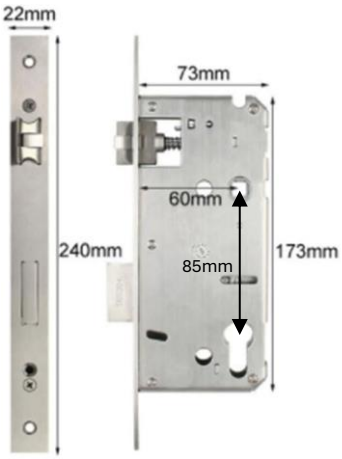

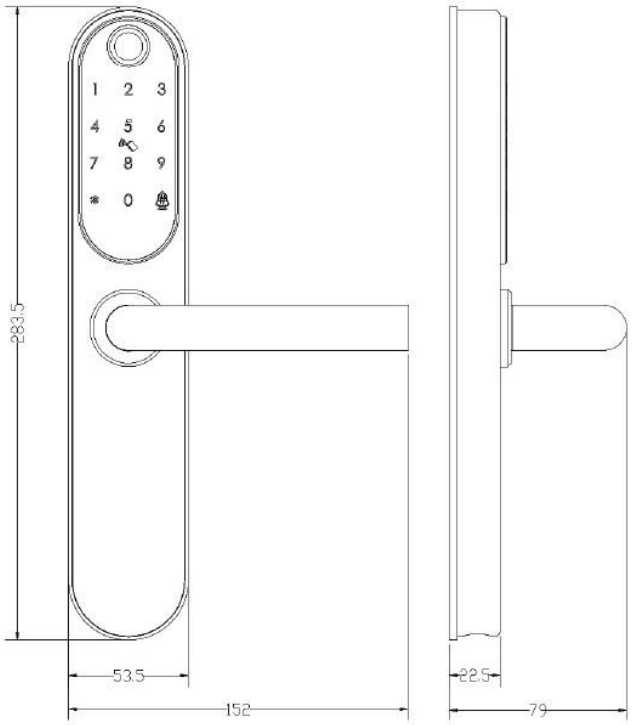

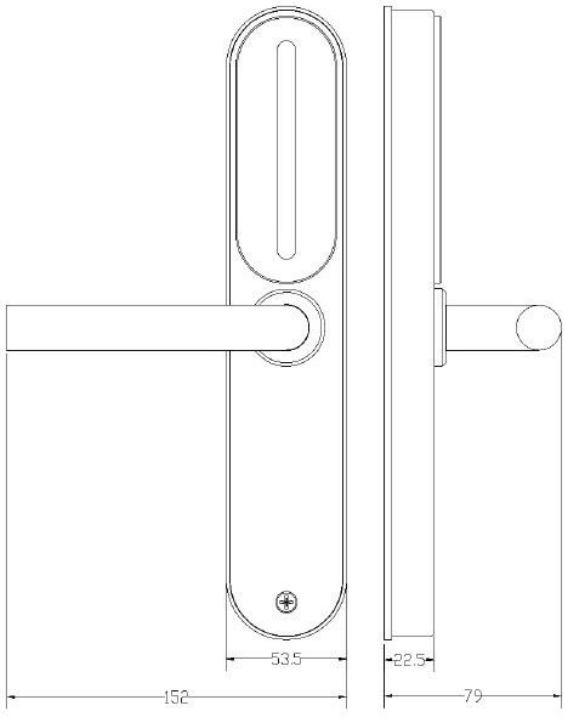

www.dodolock.ch | info@dodolock.ch | +41 61 511 87 20 | Mo-Fr 08:00 - 12:00 / 13:00 - 17:00