SmartHandle Pro

Technologie moderne
et sécurité traditionnelle



Le Dodolock SmartHandle Pro est la solution intelligente et élégante pour un contrôle d'accès sûr et confortable.

Un avenir sans clé

Révolutionnez votre accès avec notre garniture de porte intelligente.

Sécurité

Protection contre la manipulation et les accès non autorisés.

Contrôle d'accès moderne

Profitez d'un accès pratique et sûr par empreinte digitale, badges RFID et eKeys.

Grande capacité

Enregistre jusqu'à 100 empreintes digitales, 250 codes, 1000 badges RFID et un nombre illimité d'eKeys.

Spécifications techniques

- Matériau : acier inoxydable 304, ABS (IP65)
- Couleur : disponible en argent ou en noir
- Épaisseur de porte : 35-60 mm
- Alimentation : 6 V, 4 piles AAA + alimentation de secours via USB
- Serrure à mortaiser : 6085x22-240
- Capacité de mémoire : 100 empreintes digitales, 250 codes, 1000 badges RFID et eKeys illimités, ainsi que 2 clés de secours physiques

www.dodolock.ch | info@dodolock.ch | +41 61 511 87 20 | Lu-Ve 08:00 - 12:00 / 13:00 - 17:00

Dodolock

SmartHandle Pro

Technologie moderne
et sécurité traditionnelle



Informations complémentaires



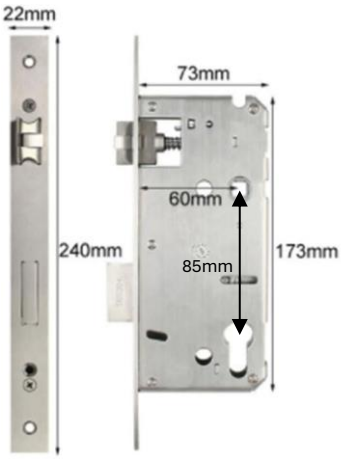

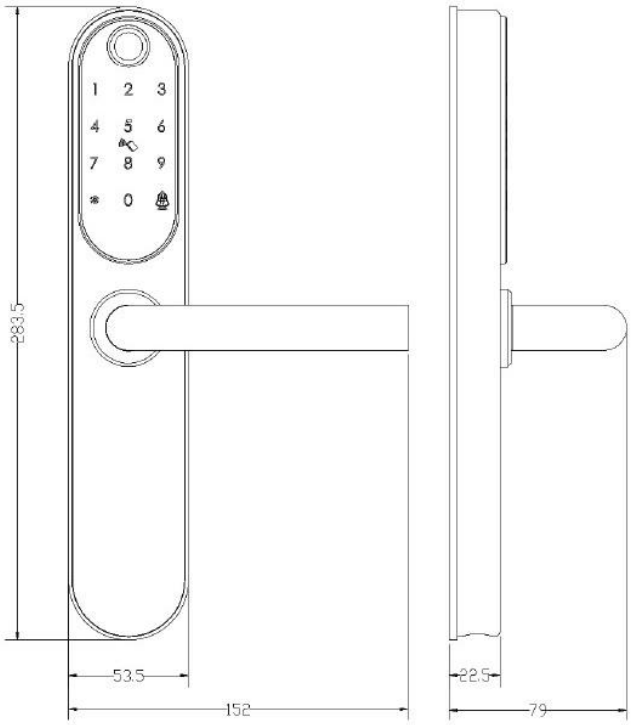

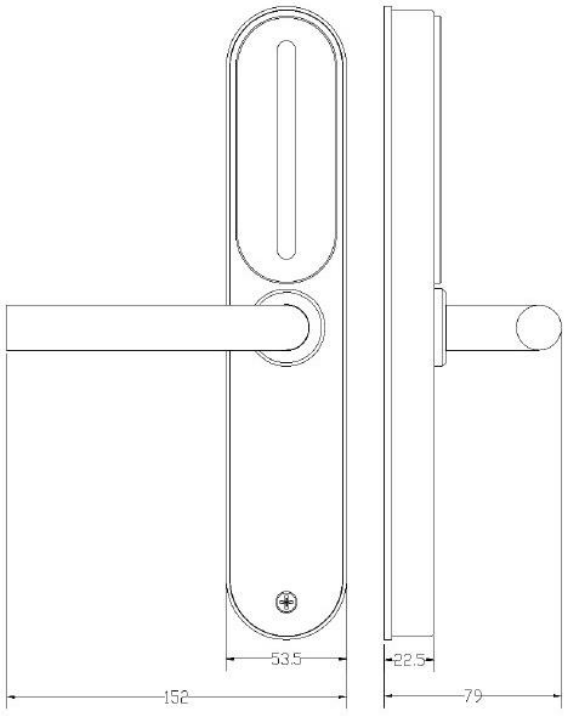

www.dodolock.ch | info@dodolock.ch | +41 61 511 87 20 | Lu-Ve 08:00 - 12:00 / 13:00 - 17:00