Dodolock

MODE D'EMPLOI

Serrure en applique intelligente



Pour portes d'appartement, de maison et de bureau

Mode d'emploi de l'app TTLock : **dodolock.ch/anleitung** | Garantie et réparation : **dodolock.ch/rma**

1 Schéma de raccordement

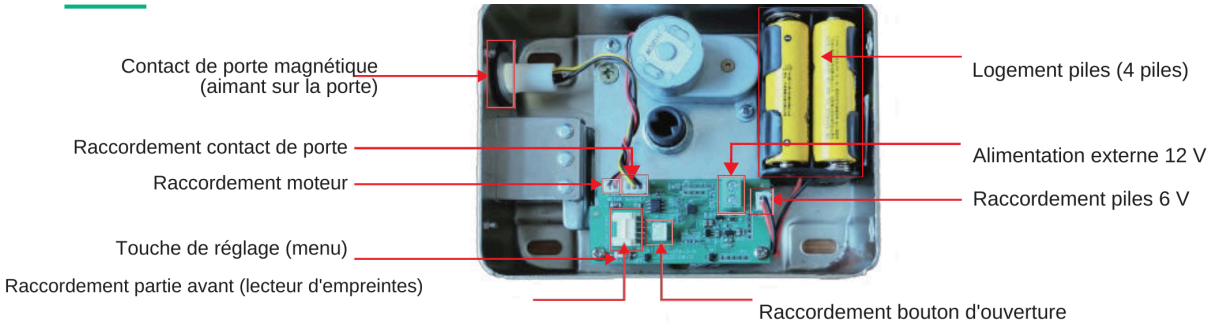

2 Plan de perçage

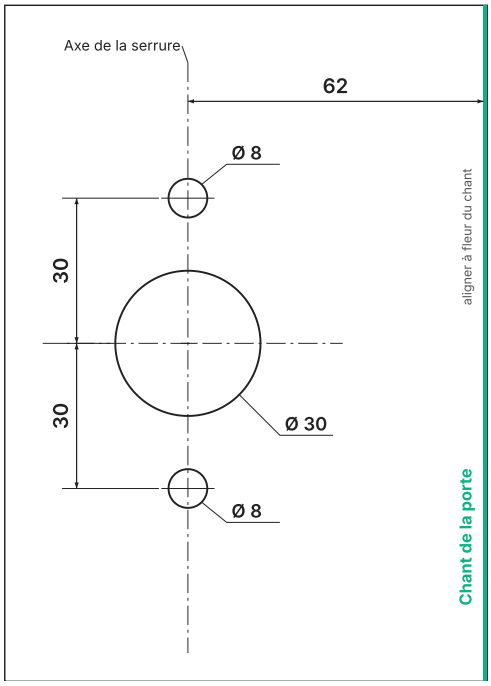

Le gabarit de perçage est fourni avec la serrure. Toutes les cotes en mm.

1. Placer le gabarit côté intérieur de la porte à la hauteur souhaitée, le bord droit du gabarit aligné à fleur du chant de la porte.
2. Marquer les points de perçage : trou central sur l'axe de la serrure, à 62 mm du chant de la porte, ainsi qu'un trou 30 mm au-dessus et un trou 30 mm en dessous.
3. Percer le trou central de Ø 30 mm et les deux trous de Ø 8 mm à travers le vantail, perpendiculairement à la porte.

3 Montage

Les pièces à raccourcir selon l'épaisseur de porte figurent sur l'illustration. Le montage demande un certain savoir-faire et des adaptations de la porte.



Épaisseur de porte

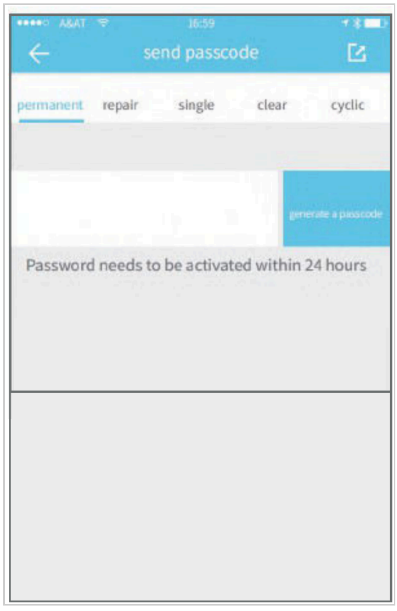

4 Gérer les eKeys

Après l'ajout de la serrure dans l'application TTLock, l'administrateur dispose des droits de gestion les plus élevés. Il peut envoyer des eKeys à d'autres personnes et définir leur durée de validité. Il existe quatre types d'eKeys : unique, permanente, cyclique et limitée dans le temps.

La gestion des clés vous indique aussi quelles eKeys arrivent bientôt à échéance.

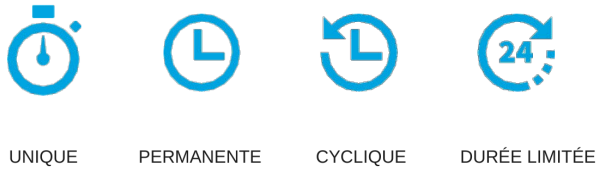

Remarque : le code personnalisé est défini par l'utilisateur lui-même, tous les autres codes sont générés automatiquement par le système. Un code généré doit être utilisé une fois dans les 24 heures, sinon il devient automatiquement invalide.

5 Réinitialisation

Le boîtier de la serrure comporte une touche Reset. Un appui long réinitialise la serrure, qui peut ensuite être couplée à nouveau. Dans l'app TTLock, la touche Reset peut être désactivée sous Paramètres (activée d'usine). Autre possibilité : dans l'app, Paramètres, « Supprimer ».

6 Caractéristiques techniques

Norme Bluetooth	Bluetooth 4.1 BLE
Smartphones compatibles	Android 4.3 / iOS 7.0 ou supérieur
Alimentation	6 V, 4 piles alcalines AAA
Alerte piles faibles	4,8 V
Plage de tension	4,5 à 9 V
Courant au repos	en moyenne 65 µA
Courant de service	moins de 200 mA
Temps d'ouverture	1,5 seconde
Température de service	-20 à 70 °C
Indice de protection	IP67
Épaisseur de porte	35 à 65 mm
Plan de perçage	1 x Ø 30 mm, 2 x Ø 8 mm, axe à 62 mm du chant
Clavier	touches tactiles capacitives
Nombre de codes	150
Badges RFID compatibles	MIFARE (13,56 MHz)
Nombre de badges RFID	200
Capteur d'empreintes	capteur à semi-conducteur
Nombre d'empreintes	100
Taux de fausse acceptation (FAR)	< 0,001 %
Taux de faux rejet (FRR)	< 1,0 %
Modes d'ouverture	App, code, empreinte digitale, badge RFID, clé mécanique

7 Gabarit de perçage 1:1

Le gabarit de perçage est fourni avec la serrure. Si vous imprimez cette page, imprimez-la uniquement en taille réelle (100 %, « Taille réelle », sans « Ajuster à la page ») et contrôlez la cote de vérification avant de percer.

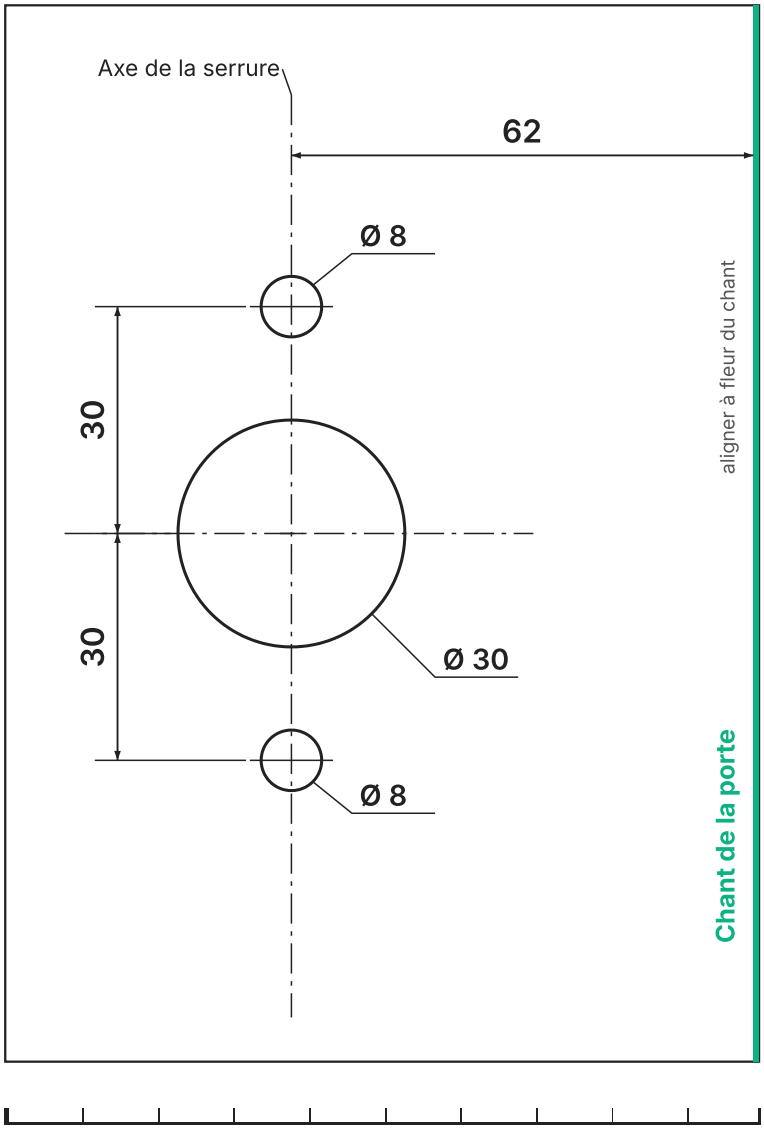

Cote de vérification 100 mm