Dodolock

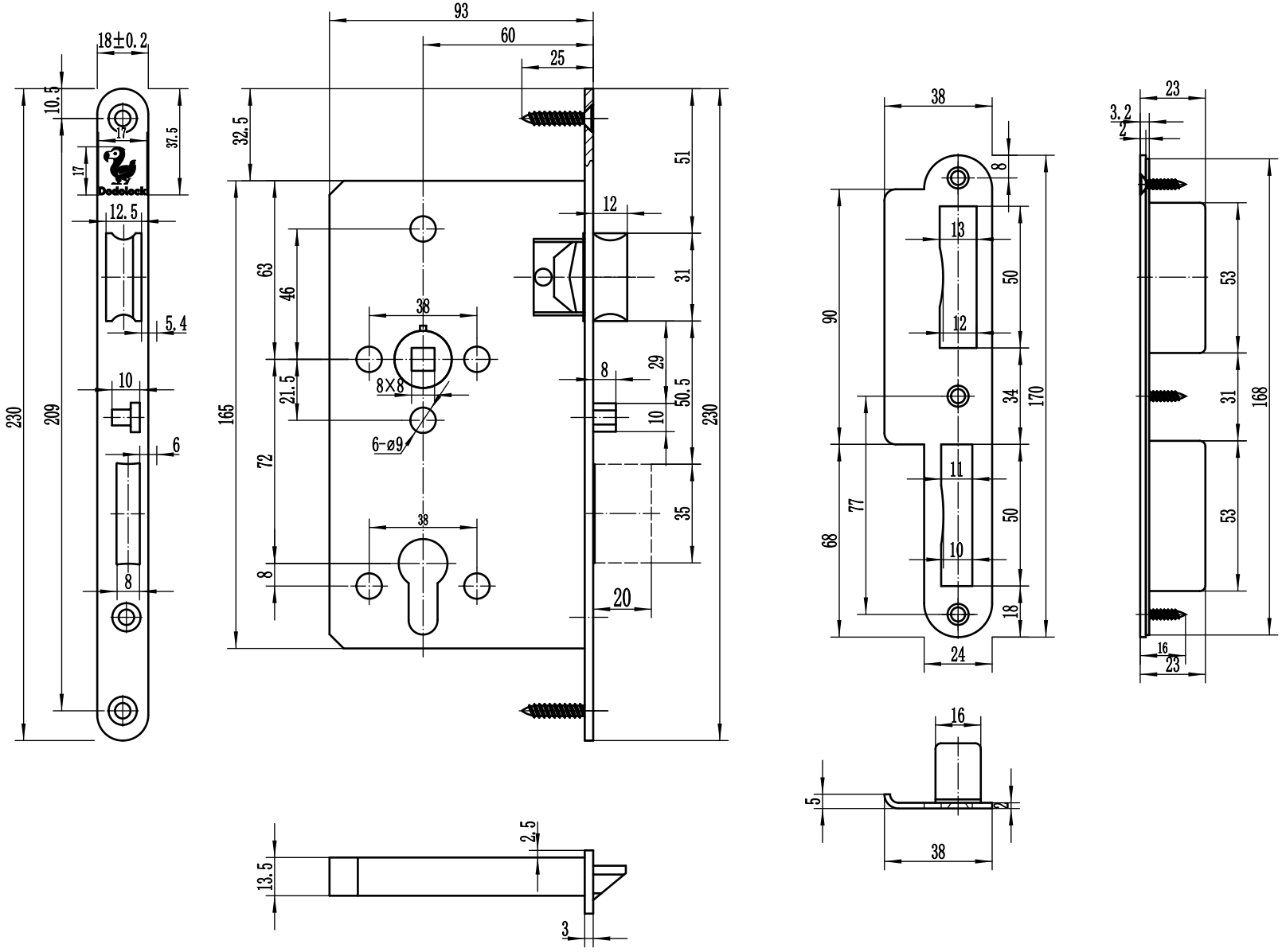

Serrure à mortaiser SV60R