Dodolock

ANLEITUNG

# SmartHandle Edge

Smarter Türbeschlag



App: im App Store oder bei Google Play nach **«TTLock»** suchen | Anleitung zur TTLock-App: **dodolock.ch/anleitung** | Garantie: **dodolock.ch/rma**

Öffnungsarten: RFID-Badge, Passcode, Notschlüssel, App und Fingerabdruck.

## 1 Lieferumfang

Bitte prüfen Sie beim Erhalt des Schlosses die Verpackung und das Zubehör.

| a | b | c | d | e | f |
|---|---|---|---|---|---|
| 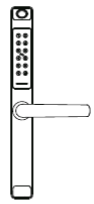 | 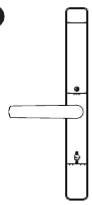 | 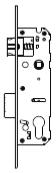 | 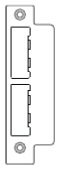 |  | 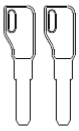 |
| 1 Stk. Frontplatte | 1 Stk. Rückwand | 1 Stk. Einsteckschloss | 1 Stk. Schliessblech | 1 Stk. Schliesskasten | 2 Stk. Notschlüssel |

| Türdicke / Anzahl | *g | *h | *i | *j | k | l | m |
|---|---|---|---|---|---|---|---|
| |  |  |  |  |  |  |  |
| 40-50mm | M5x30:2 | M2x25:1 | 4x20:4 | 8x8x50:1 | M5xM5x35:2 | M5x15:1 | 2 Stk. RFID-Badge |
| 51–60mm | M5x40:2 | M2x25:1 | 4x20:4 | 8x8x60:1 | M5xM5x35:2 | M5x10:1 | |

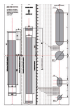

1 Stk. Bohrschablone

## 2 Produktübersicht

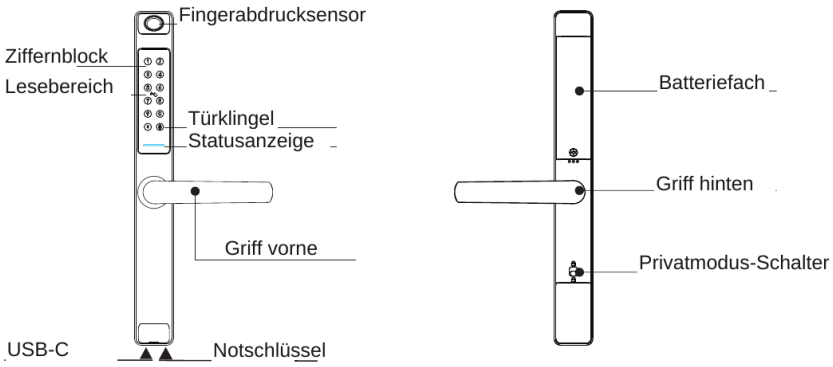


### Durchgangsmodus und Klingelfunktion

Geben Sie einen gültigen Passcode ein, halten Sie den RFID-Badge an das Schloss oder legen Sie den Finger auf, um die Tür zu öffnen. Mit der Eingabe `5#` aktivieren Sie den Durchgangsmodus: Das Schloss bleibt dann dauerhaft offen. Mit einem beliebigen gültigen Passcode beenden Sie den Durchgangsmodus wieder. Klingelfunktion: Drücken Sie die Taste «#», um zu klingeln.

## 3 Systemeinführung

| | |
|---|---|
| Werkstoff | Aluminiumlegierung (IP65) |
| Verfügbare Farbe | Schwarz, Weiss |
| Dicke der Tür | 40-60 mm |
| Kommunikation | Bluetooth (BLE) |
| Betriebssysteme | iOS 7.0 oder höher, Android 4.4 oder höher |
| Batterielebensdauer | ca. 7000 Öffnungen (bis zu 1 Jahr) |
| Energieversorgung | DC 6 V: 4 AA-Alkalibatterien (nicht im Lieferumfang) + USB-C-Notstromversorgung |
| Statischer Strom | <60 µA |
| Dynamischer Strom | <200 mA |
| Entsperren | RFID-Badge, Passcode, Fingerabdruck, App, Notschlüssel |
| Zeit zum Entsperren | 0,5-1 Sekunde |
| Arbeitstemperatur | -10 bis 55 °C |
| Luftfeuchtigkeit | 10-95 % |
| Werks-Passcode | 123456, nach der Einrichtung wird der Werks-Passcode ungültig |
| Einsteckschloss | 2585/2885/3085/3585/4085/4585/3592 oder Einsteckschlösser mit Haken |
| Verpackung | Karton mit EPE-Einlage |
| Benutzerkapazität | 1000 RFID-Badges, 250 Passcodes, 100 Fingerabdrücke, 1 Administrator |

## 4 Zurücksetzen auf Werkszustand

**Achtung:** An der Rückwand befindet sich eine Reset-Taste. Halten Sie sie 3 Sekunden gedrückt, bis die Ansage «please input initialization passcode» ertönt. Geben Sie dann `000#` ein, die Ansage «Successful» bestätigt den Vorgang. Das Schloss ist danach im Werkszustand, der Standard-Master-Passcode lautet `123456`. Die Tür lässt sich dann mit jedem Fingerabdruck oder dem Standard-Passcode öffnen.

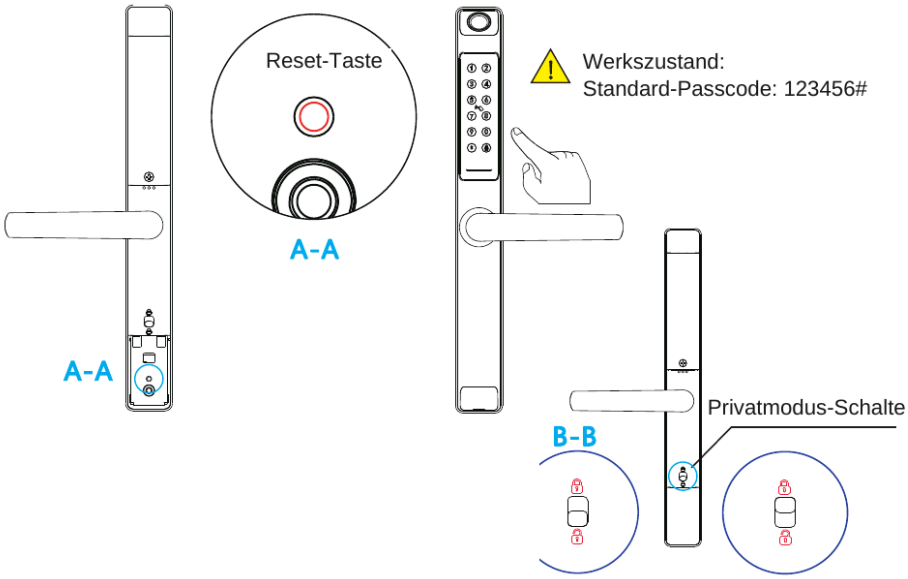


**Achtung:** Ist der Privatmodus-Schalter eingeschaltet, kann nur der Administrator die Tür öffnen. Ist er ausgeschaltet, öffnet jeder gültige Passcode, Fingerabdruck und jeder RFID-Badge die Tür.

## 5 Vorbereitung der Installation

Wenn Sie vor der Tür stehen, können Sie die Tür durch Drücken oder Ziehen nach links oder rechts öffnen (siehe Abbildung):

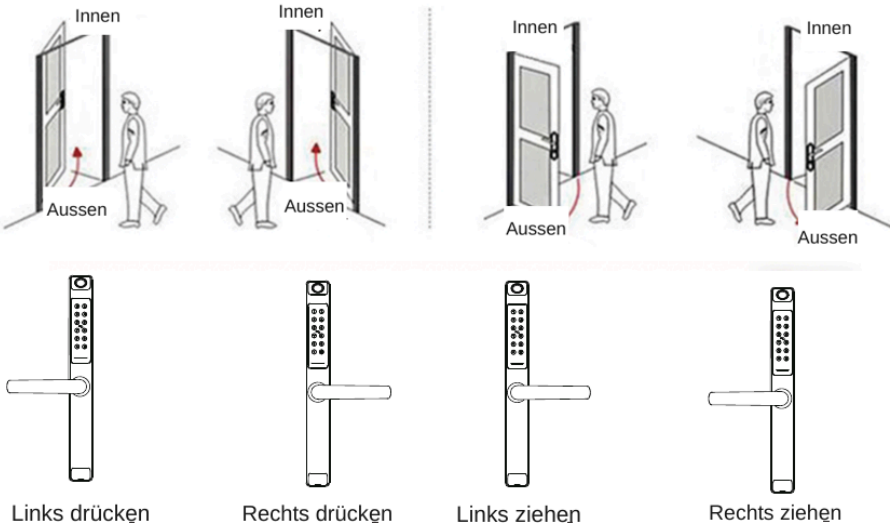

## 5.1 Zeichnen der Linie

Zeichnen Sie innen und aussen an der Tür eine horizontale Mittellinie 1 Meter über dem Boden. Falten Sie die Schablone, richten Sie die Mittellinie des Griffs an dieser Linie aus und zeichnen Sie dann die Lochlinien an der Vorderseite und an der Seite ein.

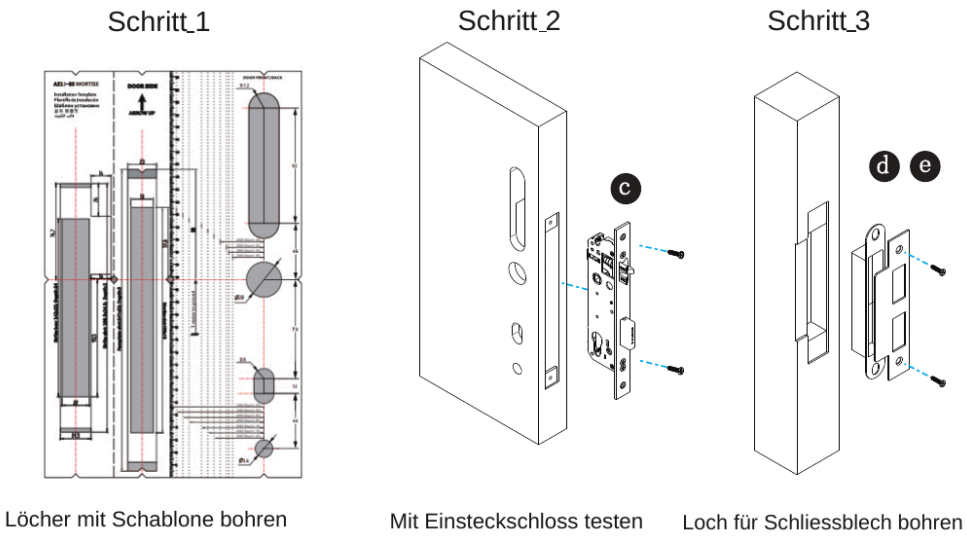


## 5.2 Ändern der Griffrichtung

**1. Richtung des vorderen Griffs ändern (von rechts auf links)**

1. Lösen Sie mit dem Inbusschlüssel die Schraube am Griffkopf.
2. Nehmen Sie den Griff ab.
3. Drehen Sie den Griff um 180 Grad und setzen Sie ihn in der gewünschten Richtung auf.
4. Ziehen Sie die Schraube mit dem Inbusschlüssel fest.
5. Stellen Sie die Kupplung gemäss der Markierung rechts ein.

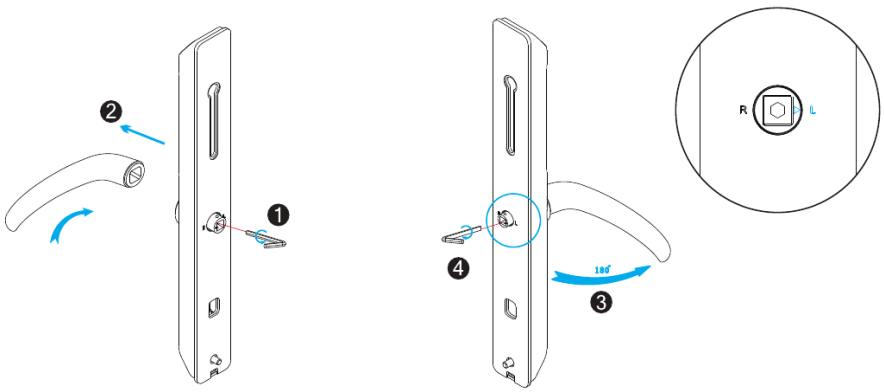

**2. Richtung des hinteren Griffs ändern**

1. Lösen Sie mit dem Inbusschlüssel die Schraube am Griffkopf.
2. Nehmen Sie den Griff ab.
3. Drehen Sie den Griff um 180 Grad und setzen Sie ihn in der gewünschten Richtung auf.
4. Ziehen Sie die Schraube mit dem Inbusschlüssel fest.
5. Justieren Sie den Griff, falls er zu straff sitzt.

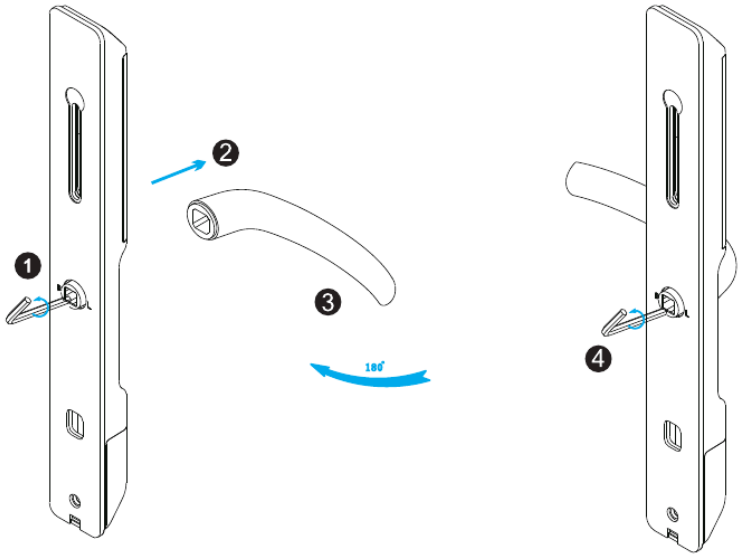


## 5.3 Vierkantstift an der Frontplatte montieren

1. Richten Sie das Loch des Vierkantstifts auf das Loch der Kupplung aus und stecken Sie den Vierkantstift (k) ein.
2. Führen Sie den Splint (h) durch die Löcher von Kupplung und Vierkantstift.
3. Biegen Sie den Splint mit einer Spitzzange um, wie gezeigt (Bild A und B).

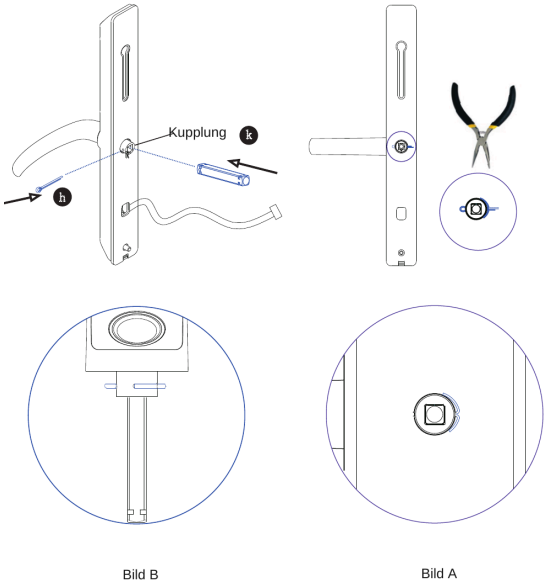

# 6 Einbauschritte

## 6.1 Einsteckschloss montieren

1. Stellen Sie die Falle des Einsteckschlosses auf die Öffnungsrichtung der Tür ein.
2. Setzen Sie das Einsteckschloss (c) in die Ausfräsung ein, die gemäss Schablone gebohrt wurde.
3. Montieren Sie die Bolzen an der Frontplatte: zuerst die Bolzen (k) und Schrauben (L) einsetzen. Der obere Bolzen lässt sich an die tatsächliche Position und an das bestehende Loch anpassen.

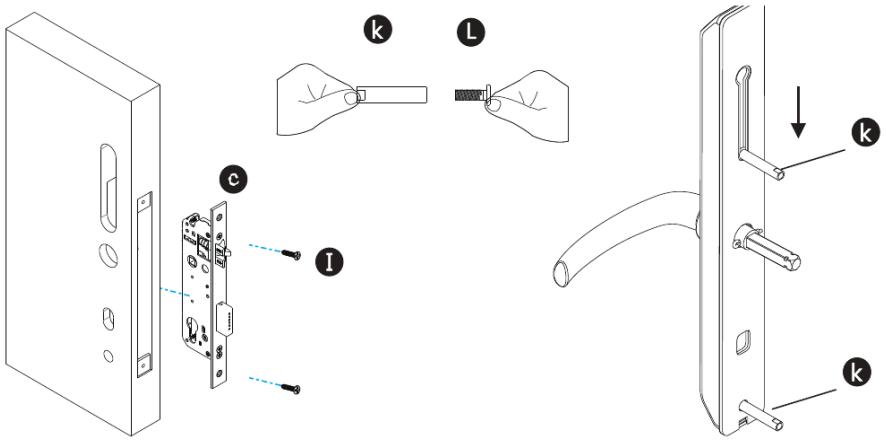


## 6.2 Frontplatte montieren

Setzen Sie die Frontplatte an die Tür und führen Sie das Kabel durch die Tür, um es mit dem Kabel der Rückwand zu verbinden.

> Wählen Sie vor der Montage der Frontplatte die richtige Pfeilrichtung der Kupplung entsprechend der Öffnungsrichtung der Tür.

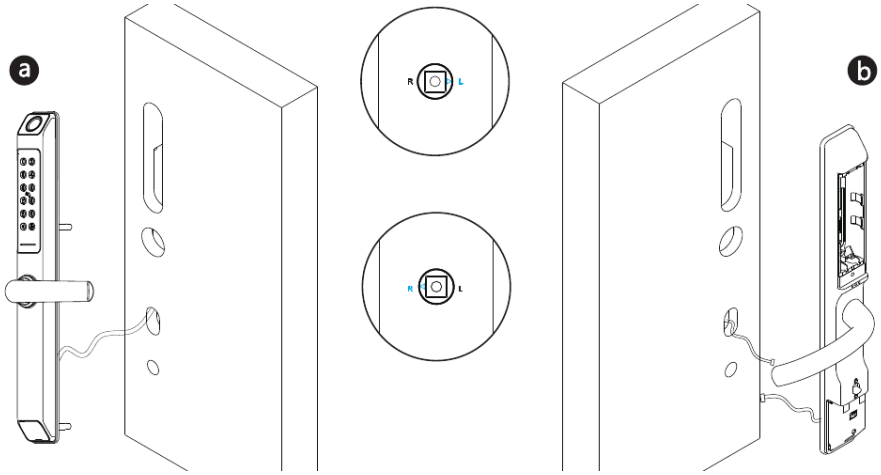


## 6.3 Rückwand montieren

1. Verschrauben Sie die Frontplatte mit den langen Schrauben mit der Rückwand.
2. Legen Sie 4 AA-Batterien ein und schrauben Sie den Batteriedeckel fest.
3. Setzen Sie die untere Kunststoffabdeckung ein.

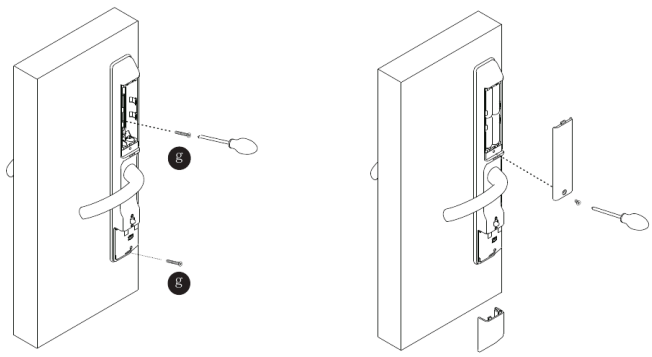

### 6.4 Beschlag justieren

Korrigieren Sie nach der Montage die Position des Beschlags oder der Schrauben, falls er zu straff sitzt. Testen Sie mit dem Passcode 123456, drehen Sie den Notschlüssel und drücken Sie dann den Griff, um zu öffnen.

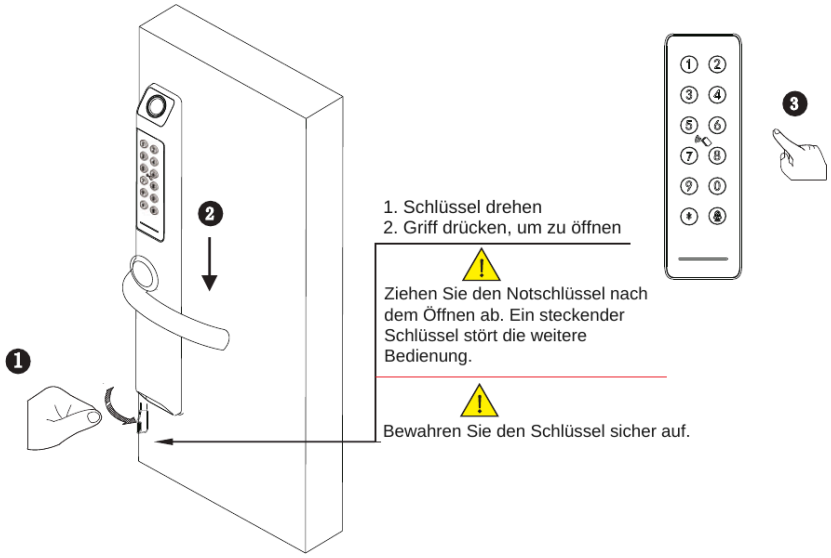


## 7 Bedienung per TTLock-App

Suchen Sie im App Store oder bei Google Play nach «TTLock», um die App zu installieren. Die ausführliche Anleitung zur App finden Sie unter dodolock.ch/anleitung. Bitte lesen Sie diese Anleitung vor der Installation sorgfältig durch und bewahren Sie sie auf.

> **Achtung:** Schalten Sie vor jeder Bedienung Bluetooth an Ihrem Smartphone ein.

### 7.1 Smartlock im Smartphone hinzufügen

Beim Hinzufügen müssen Sie sich in der Nähe des Schlosses befinden. Das Tastenfeld muss während der Kopplung aktiviert sein.

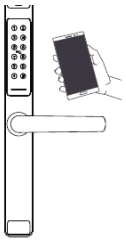

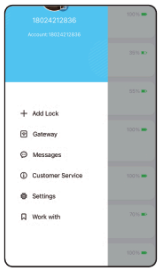

Schritt 1: «+ Schloss hinzufügen»

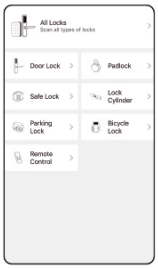

Schritt 2: Schloss wählen

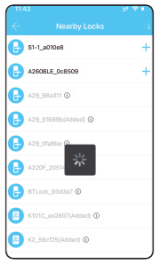

Schritt 3: Namen antippen

- In Schritt 3 steht hinter dem Namen des Schlosses ein «+». Ohne «+» kann das Schloss nicht hinzugefügt werden. Nach dem Hinzufügen wechselt die App zurück zur Schlüsselliste.
- Schlägt der Vorgang fehl, wiederholen Sie die Schritte und prüfen Sie die Geräteliste in Schritt 3. Stellen Sie sicher, dass Bluetooth am Smartphone eingeschaltet ist und im Schloss Batterien eingelegt sind.
- Weitere Funktionen finden Sie in den Einstellungen.

## 7.2 eKey senden



- Es gibt vier Arten von eKeys: dauerhaft, zeitlich begrenzt, zyklisch und einmalig. Stellen Sie den eKey entsprechend ein und senden Sie ihn per E-Mail, WhatsApp usw. an den Empfänger.
- Ein einmaliger eKey ist aus Sicherheitsgründen nur 1 Stunde ab der Startzeit gültig und kann nur einmal verwendet werden.

## 7.3 Passcode senden



- Es gibt verschiedene Arten von Passcodes: zeitlich begrenzt, einmalig, dauerhaft und zyklisch. Stellen Sie den Passcode entsprechend ein und senden Sie ihn per E-Mail, WhatsApp usw. an den Empfänger.
- Ein dauerhafter Passcode läuft nicht ab. Der Administrator kann ihn aber jederzeit in der Benutzerliste löschen.
- Hinweis: Der Passcode muss innerhalb von 24 Stunden nach der Startzeit einmal verwendet werden, sonst wird er aus Sicherheitsgründen ungültig.
- Hinweis: Ein zyklischer Passcode wiederholt sich wöchentlich und gilt jeweils für ein festgelegtes Zeitfenster. Beispiel: Ist das Zeitfenster auf jedes Wochenende von 10:00 bis 20:00 Uhr eingestellt, kann der Benutzer die Tür nur an den Wochenenden in dieser Zeit öffnen. Auch dieser Passcode muss innerhalb von 24 Stunden nach der Startzeit einmal verwendet werden, sonst wird er ungültig.
- Der Einmal-Passcode ist aus Sicherheitsgründen nur 6 Stunden ab der Startzeit gültig und kann nur einmal verwendet werden.
- Hinweis: Der Lösch-Passcode ist 24 Stunden gültig. Sobald er am Schloss eingegeben wird, werden alle bisher verwendeten Passcodes ungültig.

## 7.4 RFID-Badge hinzufügen

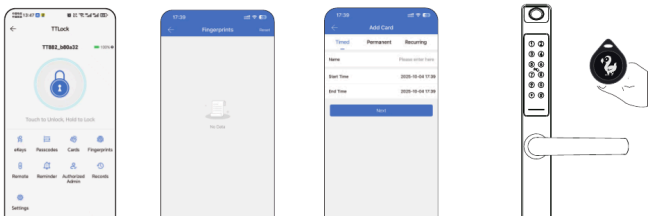

Es gibt drei Arten von RFID-Badges: zeitlich begrenzt, dauerhaft und zyklisch. Beim Hinzufügen eines Badges per Smartphone muss sich das Smartphone in der Nähe des Schlosses befinden. Folgen Sie den Sprachansagen.

## 7.5 Fingerabdruck hinzufügen

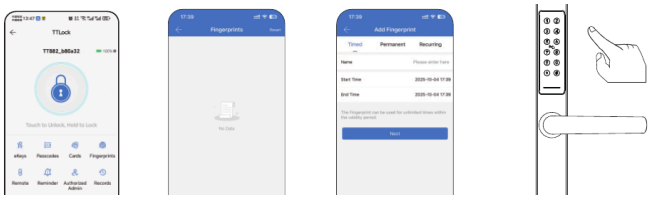

Legen Sie den Finger auf den Fingerabdrucksensor und folgen Sie der Anleitung (4-mal auflegen). Danach ist der Fingerabdruck im Schloss gespeichert und Sie können die Tür damit öffnen. Fingerabdrücke lassen sich bei Bedarf wieder löschen.

### 7.6 Schlosseinstellungen

Öffnen Sie das Gerät in der App und tippen Sie auf «Einstellungen», um die Geräteinformationen anzuzeigen. Dort finden Sie unter anderem Schlossuhr, Diagnose, Öffnungsprotokoll und Firmware-Update. Siehe Abbildungen.

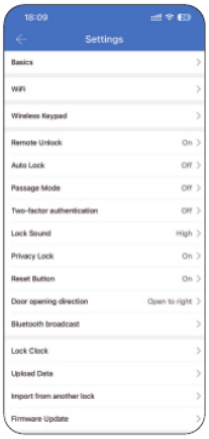


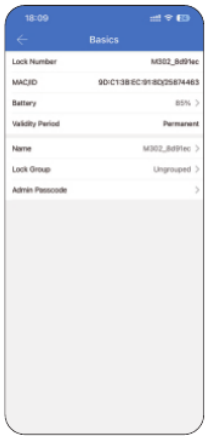


## 8 WLAN-Gateway (G5) für die Fernöffnung

Ist das Schloss mit dem Dodolock WLAN-Gateway verbunden, können Sie die Tür mit einem Tipp auf das Symbol in der App aus der Ferne öffnen und das Schloss von überall verwalten. Bitte beachten Sie die folgenden Daten und Schritte:

| | |
|---|---|
| Modell | G5 (WLAN-Gateway) |
| Abmessungen | 75 × 75 × 24 mm |
| Verbindung zum Schloss | Bluetooth |
| Stromanschluss | USB-C |
| Netzwerk | WLAN |

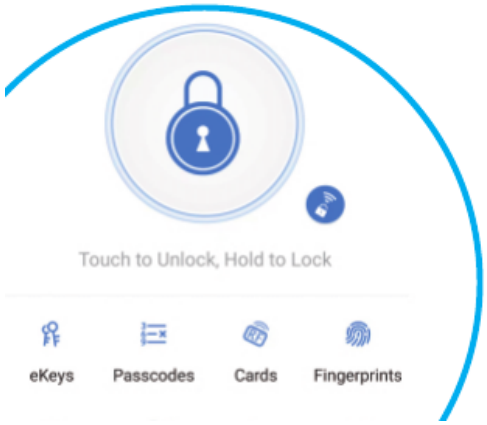


Das Gateway verbindet sich per Bluetooth mit dem Schloss und muss in dessen Reichweite stehen (maximal 10-20 m, je nach Anlage). Je nach Anlage sind mehrere Gateways nötig. Neben dem WLAN-Gateway gibt es ein LAN-Gateway (PoE-fähig) und ein LTE-Gateway mit SIM-Karte.

## Gateway mit der App koppeln

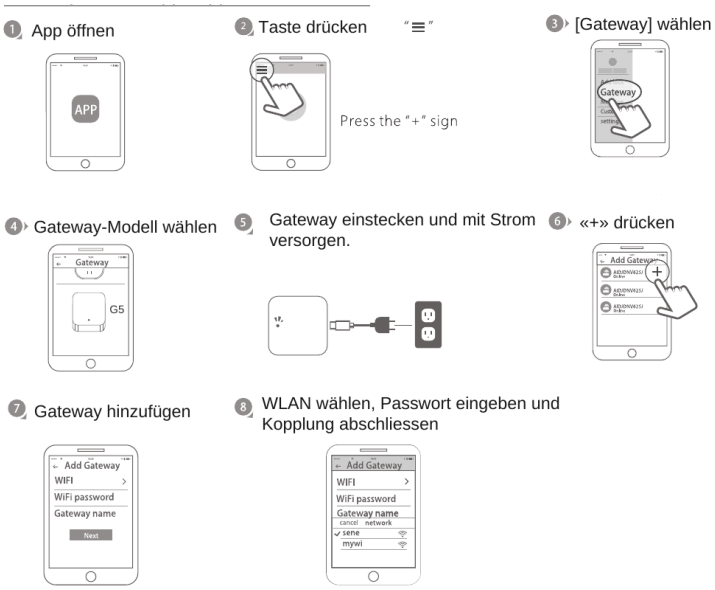


# 9 Fehlerbehebung (FAQ)

**Warum ist das Schloss nach der Montage dauerhaft offen?**

Das Schloss wird im Werkszustand ausgeliefert, damit die Tür während der Montage jederzeit geöffnet werden kann, auch ohne Notschlüssel. Setzen Sie 4 AA-Alkalibatterien ein: Der Motor läuft einmal an und das Schloss verriegelt nach 5 Sekunden.

**Welche Batterien soll ich verwenden?**

Verwenden Sie 4 AA-Alkalibatterien. Mischen Sie keine alten und neuen Batterien und verwenden Sie keine Zink-Mangan-Batterien.

**Meine Tür ist links öffnend. Wie ändere ich den Griff?**

Ab Werk ist das Schloss für rechts öffnende Türen eingestellt. Ändern Sie den vorderen und den hinteren Griff gemäss Kapitel 5.2 und stellen Sie sicher, dass der Pfeil an der Kupplung auf L zeigt.

**Ich habe den Griff geändert, aber von aussen lässt sich die Tür nicht öffnen, nur durch Hochziehen des Griffs.**

Wichtig ist, dass der Pfeil an der Kupplung auf L eingestellt ist.

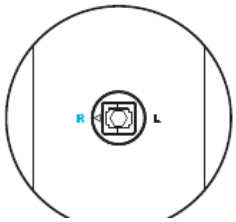

**Ich stecke den Notschlüssel ein und drehe ihn, aber die Tür öffnet nicht.**

Stecken Sie den Notschlüssel ein, drehen Sie ihn und drücken Sie dann den Griff, siehe Abbildung:

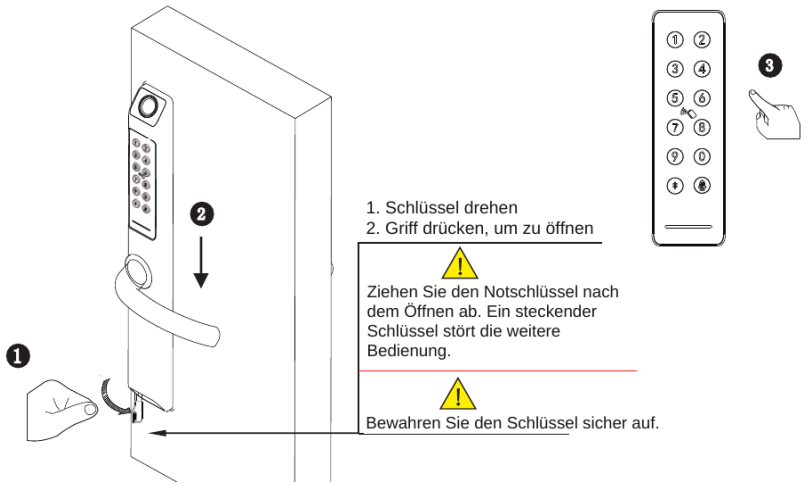


## 10 Informationen und Sicherheitshinweise

### Einleitung

Diese Anleitung führt Sie durch die Funktionen und die Bedienung des Smartlocks SmartHandle Edge. Bitte befolgen Sie die Anweisungen und beachten Sie alle Hinweise in dieser Anleitung. Lesen Sie die Anleitung, bevor Sie das Schloss verwenden. Bei Fragen, die diese Anleitung nicht beantwortet, wenden Sie sich bitte an unseren Kundendienst.

### Sicherheitshinweise

Achten Sie beim Lesen dieser Anleitung auf das Warnsymbol (gelbes Dreieck mit Ausrufezeichen): Hinweise mit diesem Symbol müssen gelesen, verstanden und befolgt werden, um Verletzungen oder Schäden am Schloss zu vermeiden.

**Allgemeine Verwendung**

- Dieses Schloss darf nur wie in dieser Anleitung beschrieben verwendet werden.
- Prüfen Sie, ob alle Teile des Schlosses vorhanden sind. Fehlen Teile, wenden Sie sich bitte an unseren Kundendienst.
- Im Werkszustand (ohne Strom) ist das Schloss nach dem Einbau dauerhaft offen: Der Griff ist frei, das Schloss lässt sich nicht verriegeln. Setzen Sie Batterien ein oder richten Sie einen Administrator ein und koppeln Sie das Schloss mit der App; danach wechselt es automatisch in den privaten Modus.
- Die Griffrichtung ist umkehrbar. Passt sie nicht zur Öffnungsrichtung Ihrer Tür, ändern Sie sie gemäss Kapitel 5.2. Bei Problemen wenden Sie sich bitte an unseren Kundendienst.
- Verwenden Sie 4 AA-Batterien. Mischen Sie keine alten und neuen Batterien und verwenden Sie keine Zink-Mangan-Batterien.
- Führen Sie keine anderen Gegenstände als die beschriebenen Batterien in das Schloss ein.
- Prüfen Sie vor der Montage, ob alle Flächen eben sind. Verformungen der Tür wie Spalten oder Verzug können zu Fehlfunktionen oder zum Ausfall des Schlosses führen.
- Tragen Sie Reinigungsmittel nie direkt auf das Schloss auf. Reinigen Sie es nur mit sauberem Wasser oder einem milden Reinigungsmittel auf einem weichen, nicht scheuernden Tuch.
- Stromschlaggefahr: Es dürfen keine Flüssigkeiten in die elektrischen Teile des Schlosses gelangen.
- Das Schloss wird mit der TTLock-App verwendet. Es funktioniert auch ohne App, der volle Funktionsumfang steht aber nur mit der App zur Verfügung.

### Weitere Hinweise

- Bitte lesen Sie die Anleitung vor der Verwendung sorgfältig durch.

- Bei Fragen zum Produkt oder zu dieser Anleitung können Sie sich gerne an uns wenden.
- Zerlegen Sie das Schloss nicht, wenn Sie keine Fachperson sind. Falls nötig, führen Sie die Arbeiten unter Anleitung einer Fachperson durch.
- Die Abbildungen können leicht vom tatsächlichen Produkt abweichen. Massgebend ist das tatsächliche Produkt.
- Werfen Sie verbrauchte Batterien nicht in den Hausmüll, sondern geben Sie sie zum Schutz der Umwelt an einer Sammelstelle zurück.
- Garantie- und Reparaturfälle melden Sie über dodolock.ch/rma.
- Änderungen vorbehalten.

## 11 Masse und Bohrbild

Abmessungen der SmartHandle Edge in mm. Die Zeichnungen dienen zur Orientierung und sind nicht massstabsgetreu. Bohren und fräsen Sie immer mit der beiliegenden Bohrschablone.

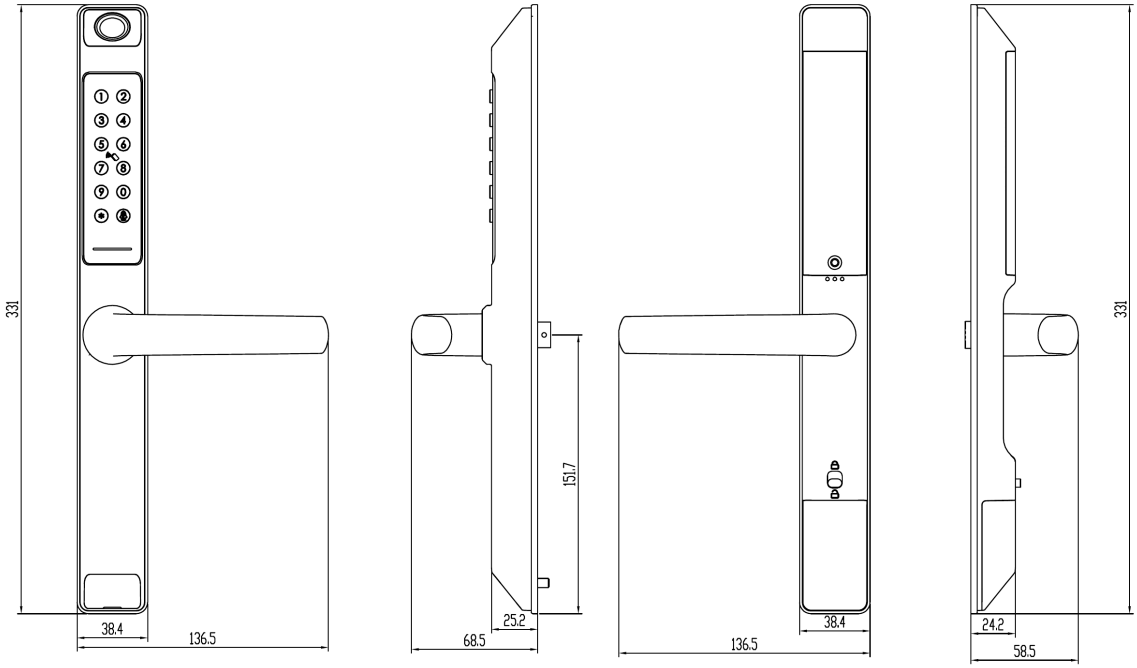


- Ausfräsung Einsteckschloss: 180 x 18 mm
- Stulpausnehmung: 241 x 23 mm, Tiefe 3 mm
- Schliessblech: 198,5 x 24,5 mm, Tiefe 2 mm
- Schliesskasten: 142 x 21 mm, Tiefe 24 mm
- Bohrung Vierkant: Ø 28 mm, auf der Mittellinie 1 Meter über dem Boden
- Alle weiteren Bohrungen (Befestigung, Kabeldurchführung) gemäss Bohrschablone