Dodolock

ANLEITUNG

SmartHandle Pro

Smarter Türbeschlag



App: im App Store oder bei Google Play nach **«TTLock»** suchen | Anleitung zur TTLock-App: **dodolock.ch/anleitung** | Garantie: **dodolock.ch/rma**

Öffnungsarten: RFID-Badge, Passcode, Notschlüssel, App und Fingerabdruck.

1 Systemeinführung

Werkstoff	Edelstahl 304, ABS (IP65)
Verfügbare Farbe	Silber, Schwarz
Dicke der Tür	35-60 mm
Kommunikation	Bluetooth 5.0
Betriebssysteme	iOS 7.0 oder höher, Android 4.4 oder höher
Batterielebensdauer	ca. 7000 Öffnungen (bis zu 1 Jahr)
Energieversorgung	DC 6 V: 4 AAA-Alkalibatterien (nicht im Lieferumfang) + USB-Notstromversorgung
Statischer Strom	<50 µA
Dynamischer Strom	<200 mA
Entsperren	RFID-Badge, Passcode, Fingerabdruck, App, Notschlüssel
Zeit zum Entsperren	1-1,5 Sekunden
Arbeitstemperatur	-20 bis 50 °C
Luftfeuchtigkeit	10-95 %
Werks-Passcode	123456, nach der Einrichtung wird der Werks-Passcode ungültig
Einsteckschloss	6085 × 22-240
Verpackung	Karton mit EPE-Einlage
Benutzerkapazität	1000 RFID-Badges, 250 Passcodes, 100 Fingerabdrücke, 1 Administrator

2 Produktübersicht

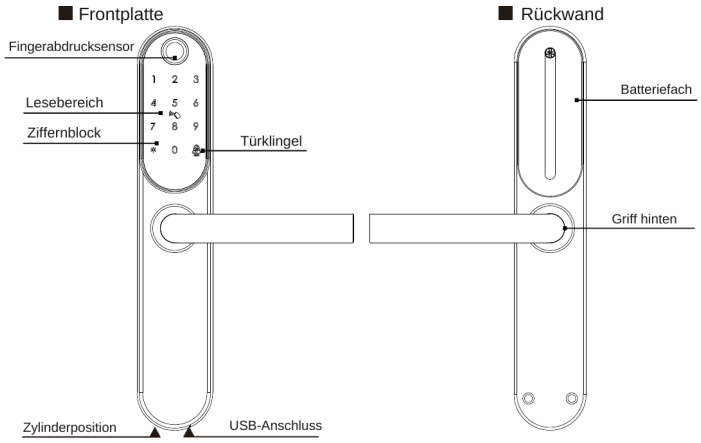

3 Lieferumfang

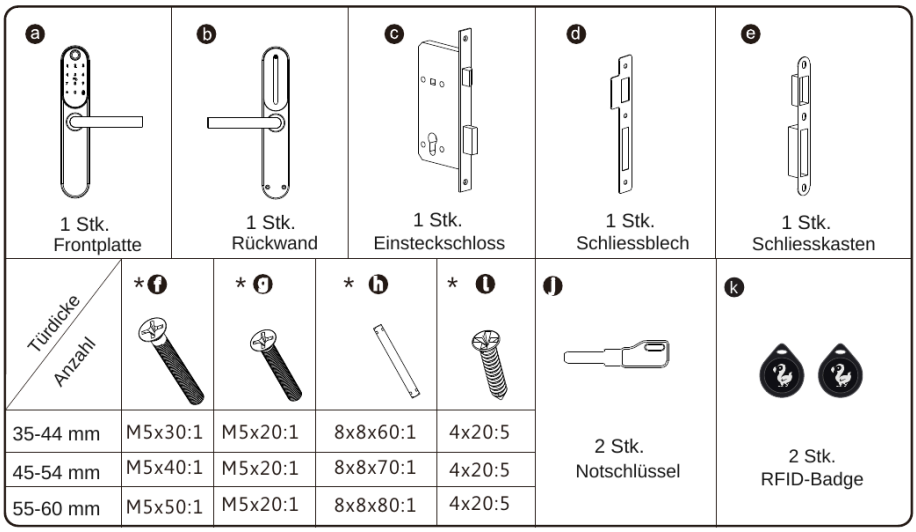

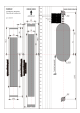

1 Stk. Bohrschablone

4 Zurücksetzen auf Werkszustand

Achtung: Auf der Rückseite der Rückwand befindet sich eine Reset-Taste. Halten Sie sie 3 Sekunden gedrückt, bis die Ansage «please input initialization passcode» ertönt. Geben Sie dann `000#` ein, die Ansage «Successful» bestätigt den Vorgang. Das Schloss ist danach im Werkszustand, der Standard-Master-Passcode lautet `123456#`. Die Tür lässt sich dann mit jedem Fingerabdruck öffnen.

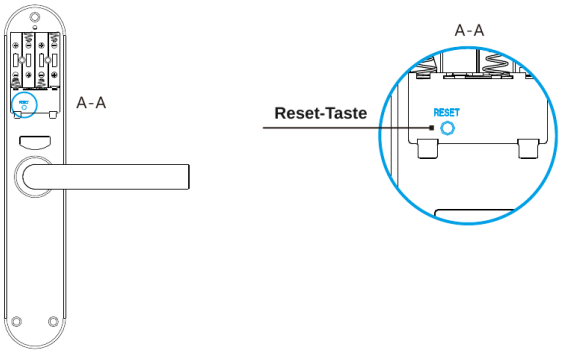

5 Vorbereitung der Installation

5.1 Linie anzeichnen

Zeichnen Sie innen und aussen an der Tür eine horizontale Mittellinie 1 Meter über dem Boden. Falten Sie die Schablone, richten Sie die Mittellinie des Griffs auf die horizontale Mittellinie der Tür aus und zeichnen Sie die Bohrlöcher auf der Vorder- und Seitenfläche an.

Benötigt: Schablone (liegt bei), Bohrkrone, Schraubendreher.

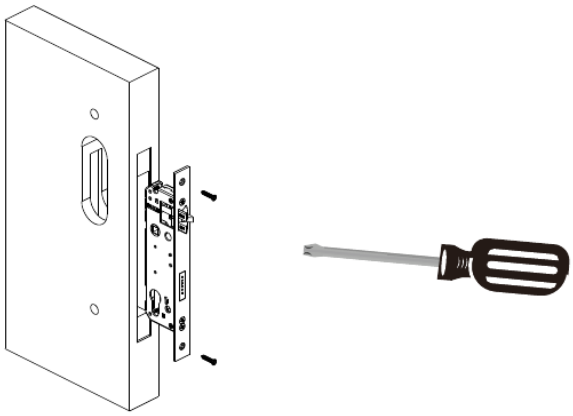

5.2 Öffnungsrichtung bestimmen

Die Öffnungsrichtung wird von der gesicherten Seite aus bestimmt, also von der Seite, von der aus Sie die Tür von aussen aufschliessen und betreten, bzw. von der Seite der Türbänder bei links oder rechts öffnenden Türen. Von aussen vor der Tür stehend gibt es links bzw. rechts öffnende Türen sowie Türen zum Drücken bzw. Ziehen:

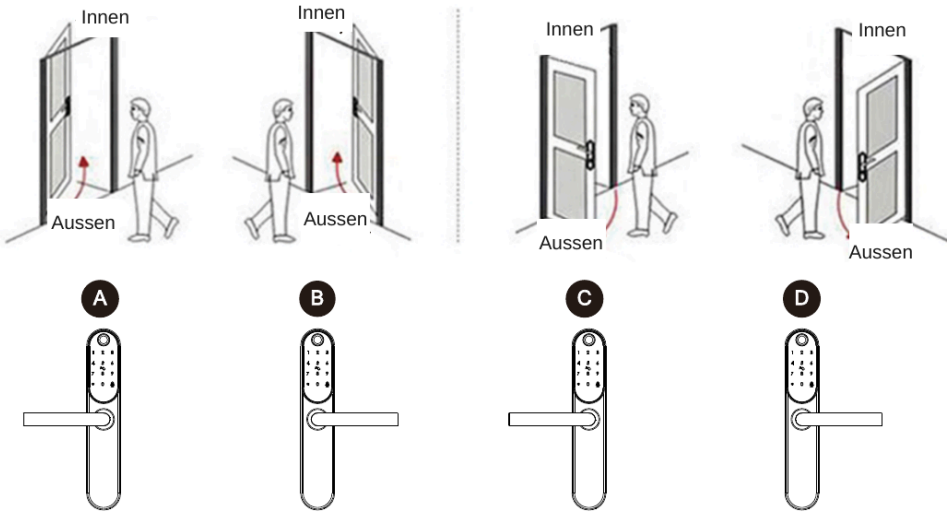

A: Links drücken B: Rechts drücken C: Links ziehen D: Rechts ziehen

5.3 Griffrichtung ändern

1. Richtung des vorderen Griffs ändern (von rechts nach links)

1. Lösen Sie mit dem Inbusschlüssel die abgebildete Schraube.
2. Drehen Sie den Griff um 180 Grad im Gegenuhrzeigersinn.
3. Ziehen Sie die Schraube fest und richten Sie den Griff aus.

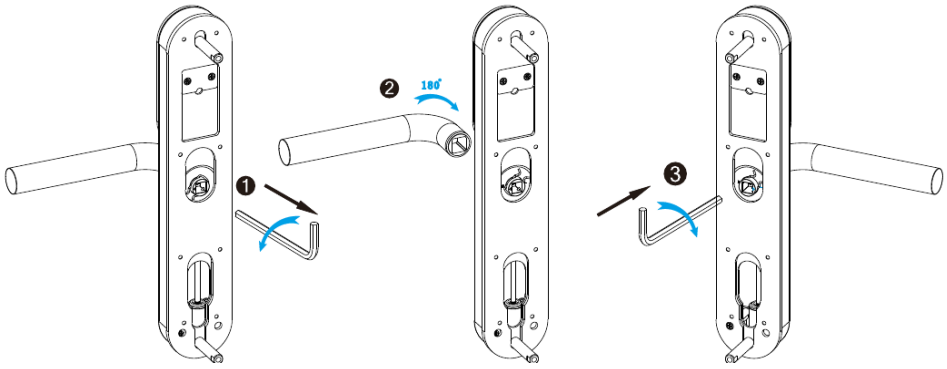

> Stellen Sie sicher, dass der Pfeil an der Kupplung gemäss der Öffnungsrichtung der Tür auf die richtige Position zeigt. Sonst lässt sich die Tür nicht öffnen.

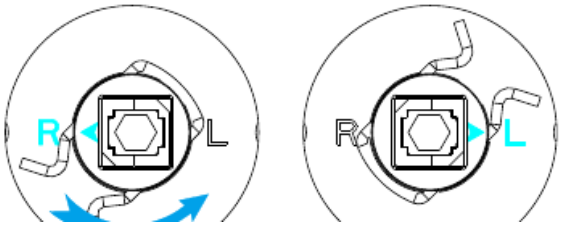

2. Richtung des hinteren Griffs ändern

1. Entfernen Sie mit dem Inbusschlüssel die abgebildete Schraube.
2. Drehen Sie den Griff um 180 Grad im Uhrzeigersinn.
3. Ziehen Sie die Schraube fest und richten Sie den Griff aus.

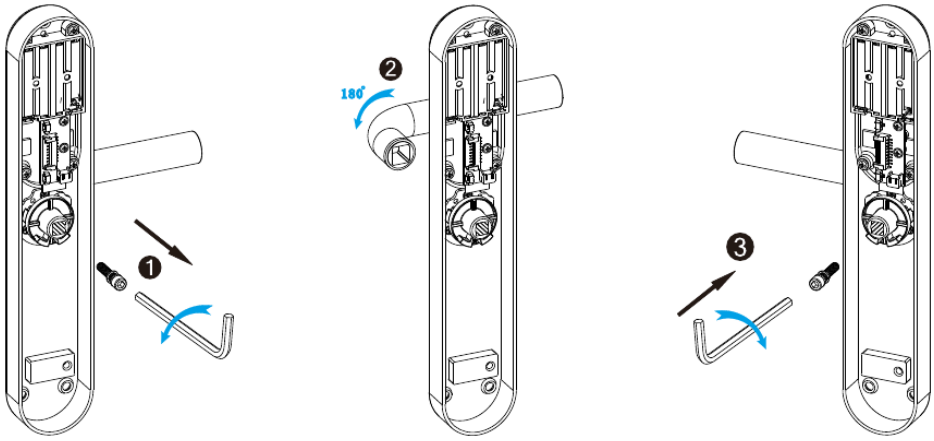

6 Einbauschritte

6.1 Einsteckschloss montieren

Setzen Sie das Einsteckschloss (c) in die Ausfräsung ein, die gemäss Schablone gebohrt wurde.

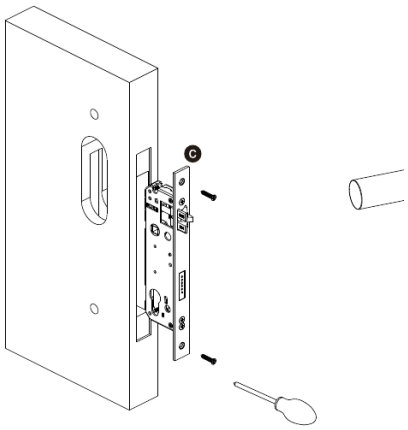

6.2 Frontplatte montieren

1. Drücken Sie den Vierkantstift (h) fest in die Griffaufnahme.
2. Setzen Sie die Frontplatte (a) an die Tür und führen Sie das Kabel durch das Loch.

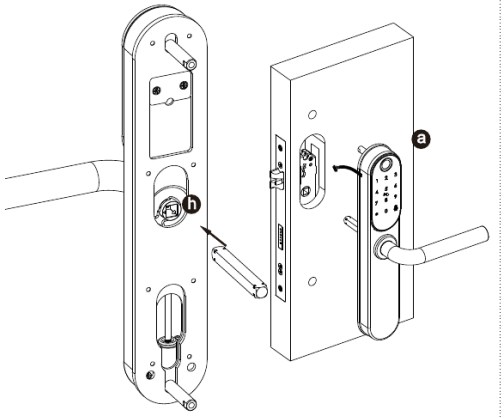

6.3 Abdeckplatte befestigen

Verschrauben Sie die hintere Abdeckplatte mit der Frontplatte.

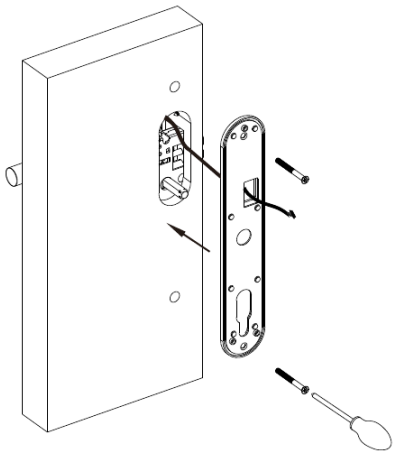

6.4 Kabel anschliessen

Verbinden Sie das Kabel mit der Platine in der Rückwand.

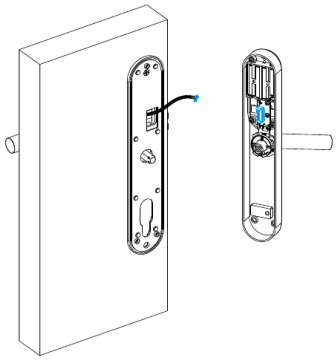

6.5 Schloss verschrauben

Verschrauben Sie die Rückwand mit den drei langen Schrauben mit der Frontplatte.

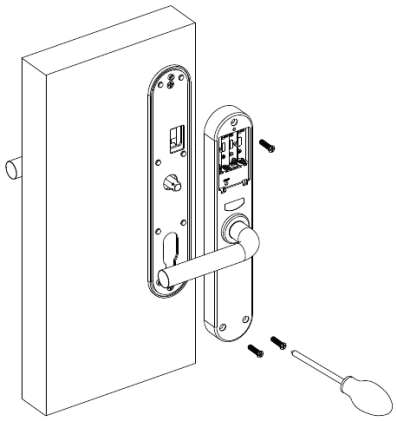

6.6 Batteriefach bestücken

Legen Sie 4 AAA-Alkalibatterien ein und befestigen Sie den Deckel mit den Schrauben, wie abgebildet.

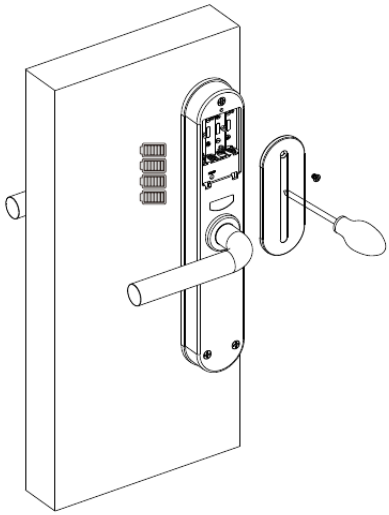

6.7 Mit dem Notschlüssel öffnen

1. Ziehen Sie die Silikonabdeckung an der Frontplatte ab (B-B).
2. Stecken Sie den Notschlüssel ein, drehen Sie ihn um 90 Grad und drücken Sie dann den Griff, um die Tür zu öffnen.

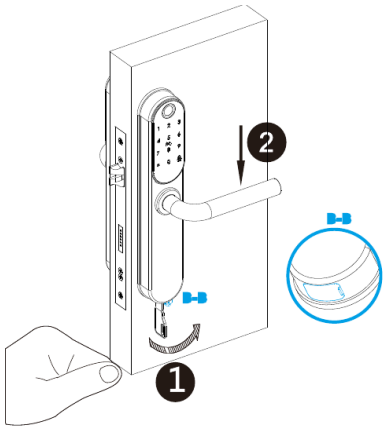

7 Bedienschritte

Richten Sie zuerst den Administrator ein, bevor Sie das Schloss verwenden. Gehen Sie dazu wie folgt vor:

7.1 Initialisierung

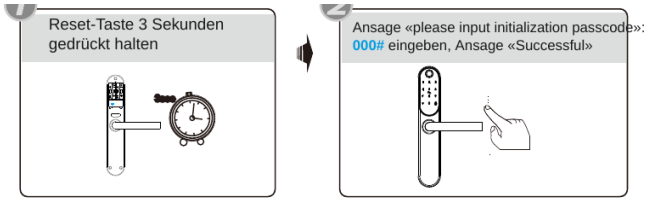

7.2 Sprache ändern

Werkszustand: Der Standard-Master-Passcode lautet 123456.

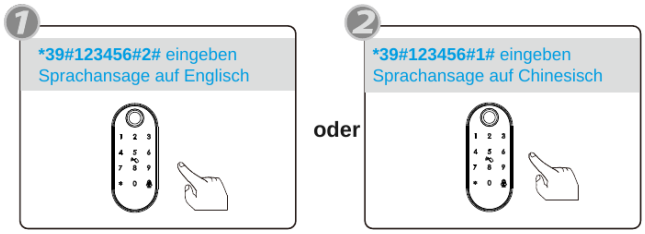

7.3 Mobilen Administrator hinzufügen

Im Werkszustand:
`*12#123456#neuer Passcode#neuer Passcode#`
eingeben. Den Bluetooth-Administrator fügen Sie mit der App hinzu. Dabei müssen Sie sich in der Nähe des Schlosses befinden.

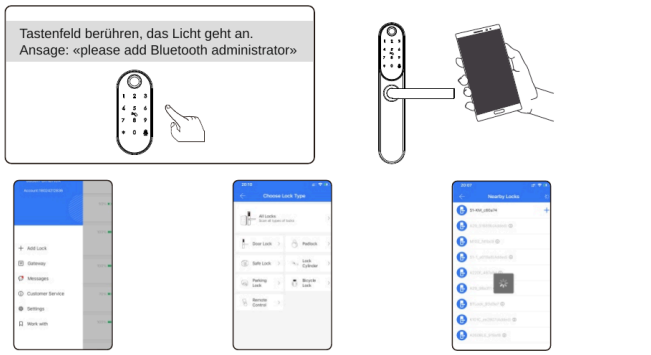

Schritt 1: «+» antippen | Schritt 2: Schloss wählen | Schritt 3: Gerätenamen antippen

7.4 Master-Passcode ändern

Den neuen Master-Passcode finden Sie in der App unter «Einstellungen». Sie können den Master-Passcode auch direkt in der App ändern und ins Schloss übertragen, siehe Abbildung.



Sie können den Master-Passcode auch direkt am Schloss ändern:

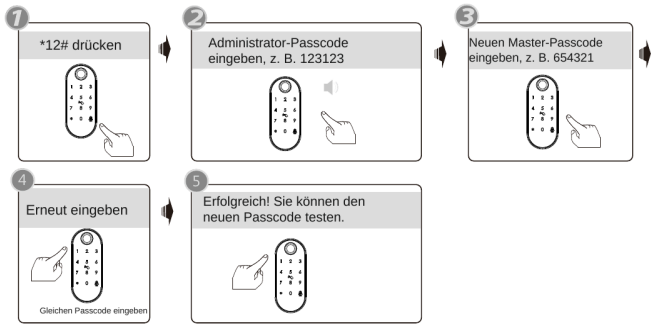

7.5 Fingerabdruck hinzufügen

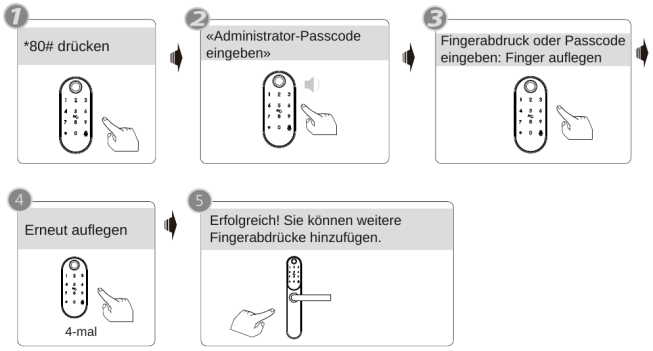

7.6 Fingerabdrücke löschen

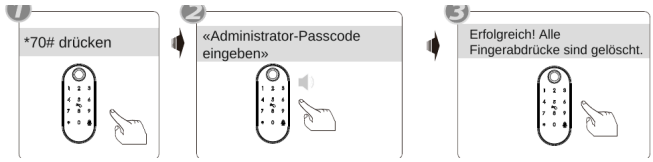

In der App können Sie hinzugefügte Fingerabdrücke im Schloss und auf dem Server löschen.

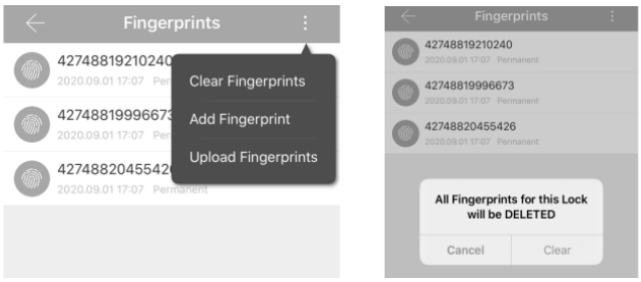

7.7 Passcode hinzufügen

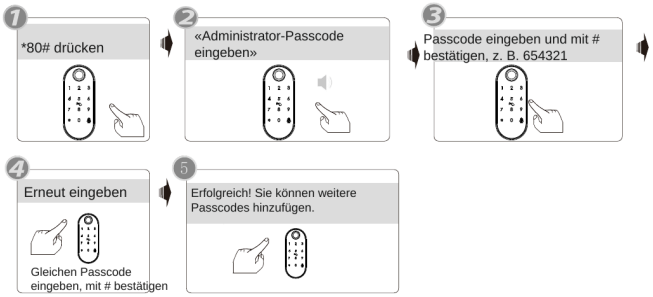

In der App können Sie hinzugefügte Passcodes ins Schloss und auf den Server hochladen.

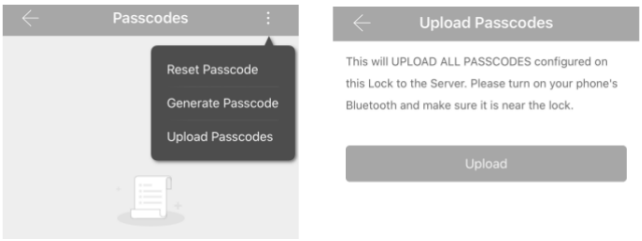

7.8 Passcodes löschen

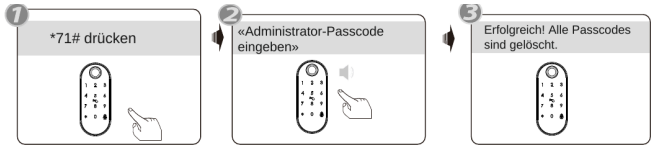

In der App sehen Sie alle hinzugefügten Passcodes. Sie können jeden Passcode bearbeiten und mit «Löschen» entfernen.

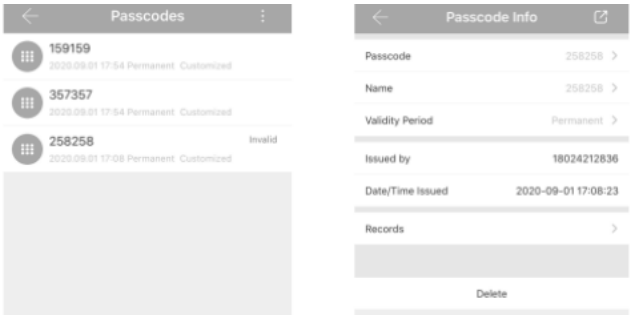

7.9 RFID-Badge hinzufügen

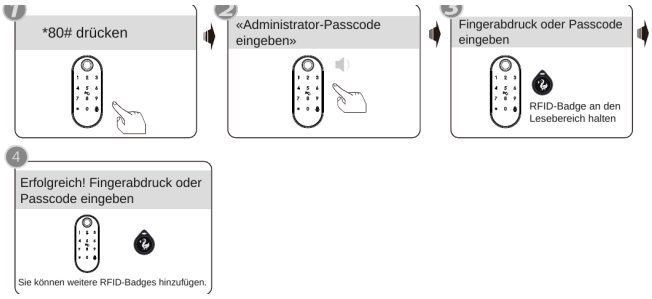

In der App können Sie hinzugefügte RFID-Badges ins Schloss und auf den Server hochladen.

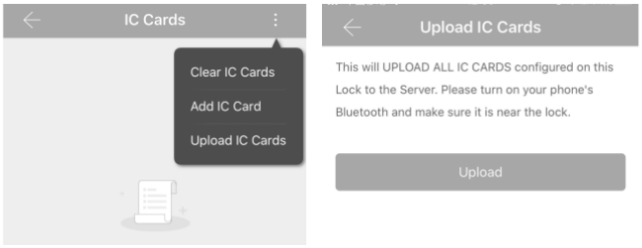

7.10 RFID-Badges löschen

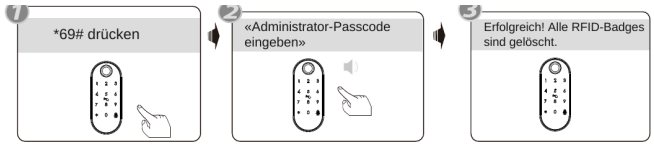

In der App sehen Sie alle hinzugefügten RFID-Badges. Sie können jeden Badge umbenennen und mit «Löschen» entfernen. Mit «RFID-Badges hochladen» stellen Sie sicher, dass der Badge auch auf dem Server gelöscht ist.



7.11 Durchgangsmodus

Öffnen Sie die Tür mit einem gültigen Passcode oder Fingerabdruck und drücken Sie während des Öffnens `123#`. Die Ansage bestätigt den Durchgangsmodus: Das Schloss bleibt dann dauerhaft offen. Mit einem beliebigen gültigen Passcode oder Fingerabdruck beenden Sie den Durchgangsmodus wieder.



7.12 Öffnungsprotokoll

In der App finden Sie das Öffnungsprotokoll für Passcodes, RFID-Badges, Fingerabdrücke usw. Weitere Informationen finden Sie in der Anleitung zur TTLock-App unter dodolock.ch/anleitung.

8 WLAN-Gateway (G5) für die Fernöffnung

Ist das Schloss mit dem Dodolock WLAN-Gateway verbunden, können Sie die Tür mit einem Tipp auf das Symbol in der App aus der Ferne öffnen und das Schloss von überall verwalten. Bitte beachten Sie die folgenden Daten und Schritte:

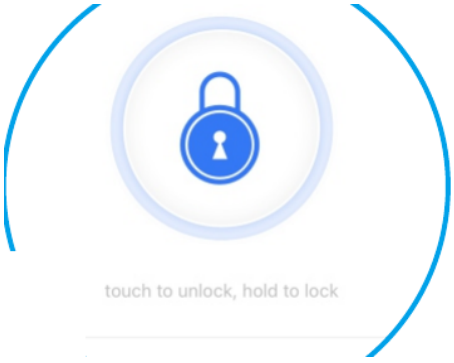

Modell	G5 (WLAN-Gateway)
Abmessungen	75 × 75 × 24 mm
Verbindung zum Schloss	Bluetooth
Stromanschluss	USB-C
Netzwerk	WLAN

Das Gateway verbindet sich per Bluetooth mit dem Schloss und muss in dessen Reichweite stehen (maximal 10-20 m, je nach Anlage). Je nach Anlage sind mehrere Gateways nötig. Neben dem WLAN-Gateway gibt es ein LAN-Gateway (PoE-fähig) und ein LTE-Gateway mit SIM-Karte.

Gateway mit der App koppeln

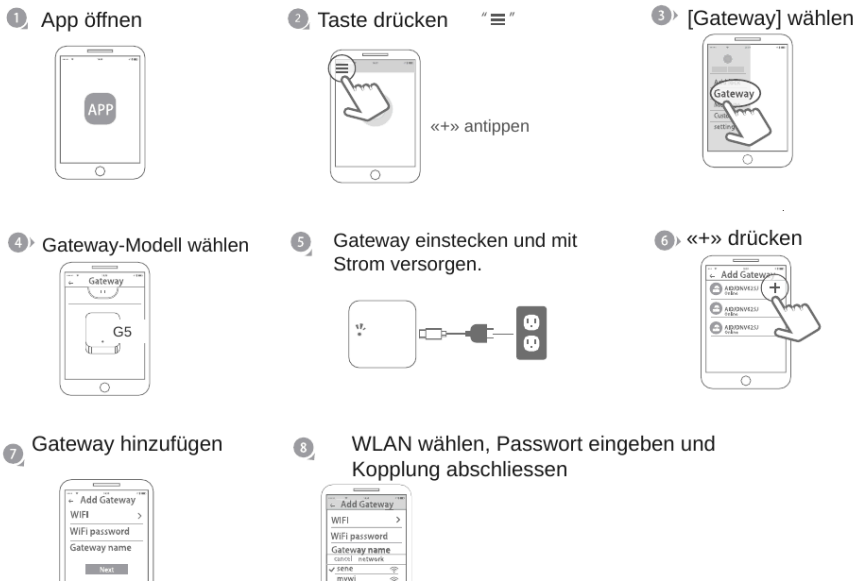

9 Fehlerbehebung (FAQ)

Warum ist das Schloss nach der Montage dauerhaft offen?

Das Schloss wird im Werkszustand ausgeliefert, damit die Tür während der Montage jederzeit geöffnet werden kann, auch ohne Notschlüssel. Setzen Sie 4 AAA-Alkalibatterien ein: Der Motor läuft einmal an und das Schloss verriegelt nach 5 Sekunden.

Welche Batterien soll ich verwenden?

Verwenden Sie 4 AAA-Alkalibatterien. Mischen Sie keine alten und neuen Batterien und verwenden Sie keine Zink-Mangan-Batterien.

Meine Tür ist links öffnend. Wie ändere ich den Griff?

Ändern Sie den vorderen und den hinteren Griff gemäss Kapitel 5.3 und stellen Sie sicher, dass der Pfeil an der Kupplung auf L zeigt.

Ich habe den Griff geändert, aber von aussen lässt sich die Tür nicht öffnen, nur durch Hochziehen des Griffs.

A. Rechts öffnende Tür: Stellen Sie sicher, dass der Pfeil an der Kupplung auf R zeigt.
B. Links öffnende Tür: Stellen Sie sicher, dass der Pfeil an der Kupplung auf L zeigt.

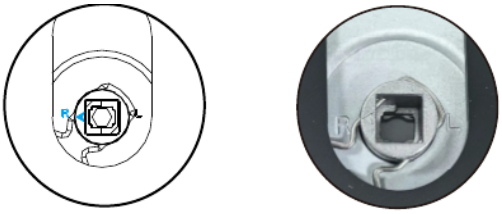

Ich stecke den Notschlüssel ein und drehe ihn, aber die Tür öffnet nicht.

Ziehen Sie die Silikonabdeckung an der Frontplatte ab (B-B), stecken Sie den Notschlüssel ein, drehen Sie ihn und drücken Sie dann den Griff, siehe Abbildung.

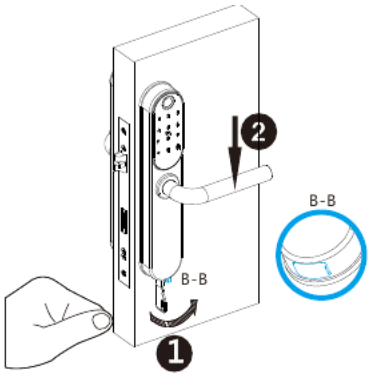

Wie öffne ich die Tür aus der Ferne?

Dafür muss das Schloss mit einem Dodolock-Gateway gekoppelt sein (siehe WLAN-Gateway G5). Danach öffnen Sie die Tür mit einem Tipp auf das Symbol in der App, siehe Abbildung.

