Dodolock

MODE D'EMPLOI

SmartHandle Pro

Garniture de porte intelligente



App : recherchez **«TTLock»** dans l'App Store ou sur Google Play | Mode d'emploi de l'app TTLock : **dodolock.ch/anleitung** | Garantie : **dodolock.ch/rma**

Modes d'ouverture : badge RFID, code, clé de secours, app et empreinte digitale.

1 Présentation du système

Matériau	Acier inoxydable 304, ABS (IP65)
Couleurs disponibles	Argent, noir
Épaisseur de porte	35-60 mm
Communication	Bluetooth 5.0
Systèmes d'exploitation	iOS 7.0 ou supérieur, Android 4.4 ou supérieur
Autonomie des piles	env. 7000 ouvertures (jusqu'à 1 an)
Alimentation	DC 6 V : 4 piles alcalines AAA (non fournies) + alimentation de secours via USB
Courant statique	<50 µA
Courant dynamique	<200 mA
Déverrouillage	Badge RFID, code, empreinte digitale, app, clé de secours
Temps de déverrouillage	1-1,5 seconde
Température de service	-20 à 50 °C
Humidité	10-95 %
Code d'usine	123456, le code d'usine devient invalide après la configuration
Serrure à mortaiser	6085 × 22-240
Emballage	Carton avec calage EPE
Capacité utilisateurs	1000 badges RFID, 250 codes, 100 empreintes digitales, 1 administrateur

2 Aperçu du produit

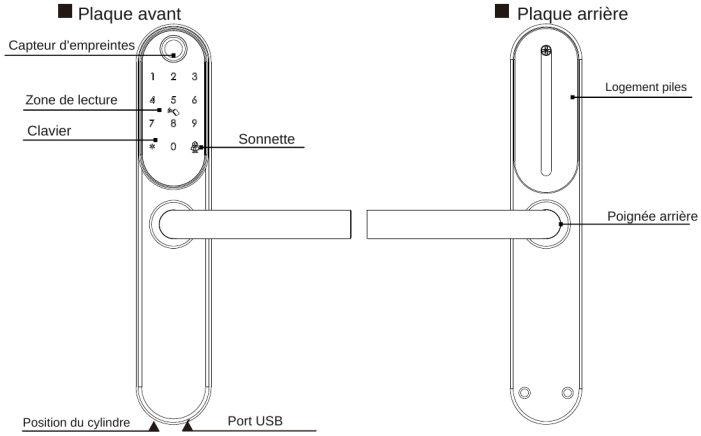

3 Contenu de la livraison

a	b	c	d	e
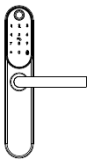	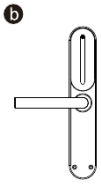	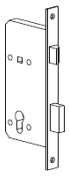		
1 pc Plaque avant	1 pc Plaque arrière	1 pc Serrure à mortaiser	1 pc Gâche	1 pc Boîtier de gâche

Épaisseur / Quantité	*f	*g	*h	*i	j	k
					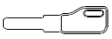	
35-44 mm	M5x30:1	M5x20:1	8x8x60:1	4x20:5	2 pcs Clé de secours	2 pcs Badge RFID
45-54 mm	M5x40:1	M5x20:1	8x8x70:1	4x20:5		
55-60 mm	M5x50:1	M5x20:1	8x8x80:1	4x20:5		

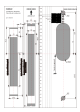

1 pce gabarit de perçage

4 Réinitialisation aux paramètres d'usine

Attention : un bouton de réinitialisation se trouve au dos de la plaque arrière. Maintenez-le enfoncé pendant 3 secondes jusqu'à l'annonce «please input initialization passcode». Saisissez ensuite `000#`, l'annonce «Successful» confirme l'opération. La serrure est alors réinitialisée aux paramètres d'usine, le code maître par défaut est `123456#`. La porte s'ouvre alors avec n'importe quelle empreinte digitale.

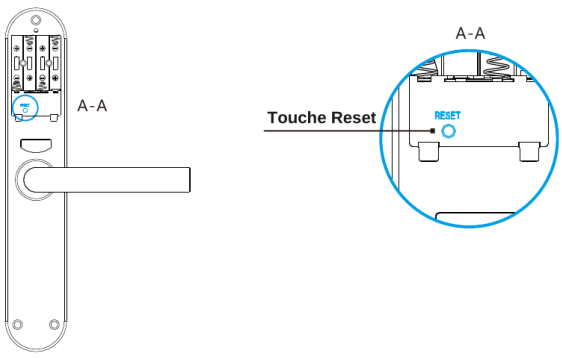

5 Préparation de l'installation

5.1 Tracer une ligne

Tracez une ligne médiane horizontale à 1 mètre du sol, à l'intérieur et à l'extérieur de la porte. Pliez le gabarit, alignez la ligne médiane de la poignée sur la ligne médiane horizontale de la porte et marquez les trous de perçage sur la face avant et sur le chant.

Nécessaire : gabarit (fourni), scie cloche, tournevis.

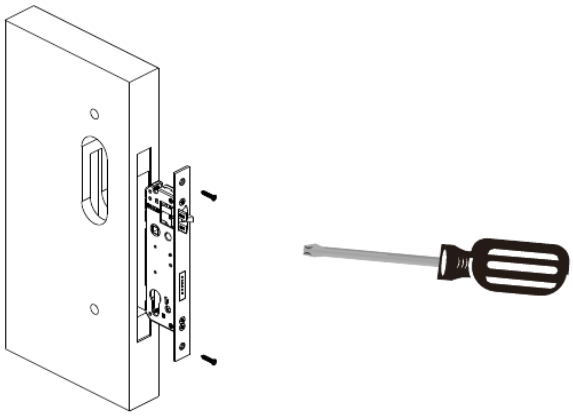

5.2 Déterminer le sens d'ouverture

Le sens d'ouverture se détermine depuis le côté sécurisé, c'est-à-dire le côté depuis lequel vous déverrouillez la porte et entrez de l'extérieur, ou d'après le côté des paumelles pour les portes s'ouvrant à gauche ou à droite. Vu de l'extérieur, face à la porte, il existe des portes s'ouvrant à gauche ou à droite, ainsi que des portes à pousser ou à tirer :

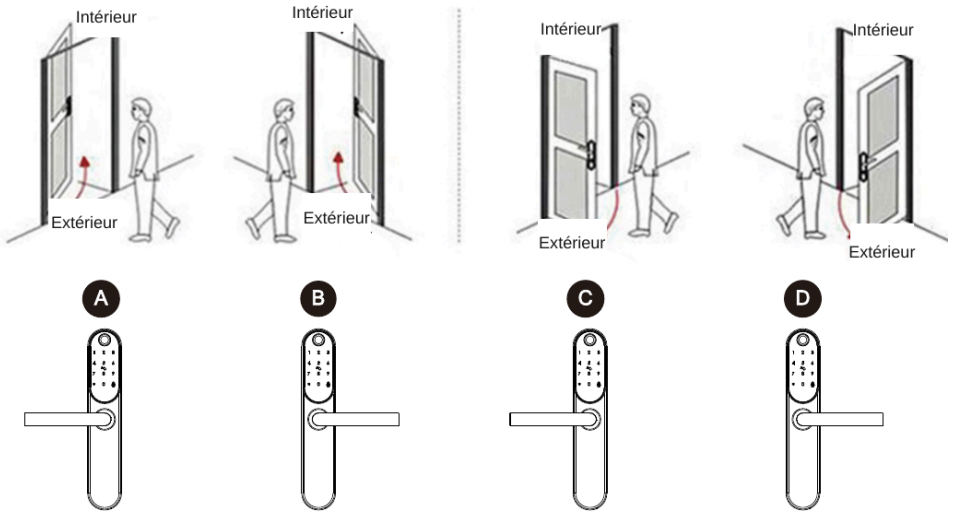

A : pousser à gauche B : pousser à droite C : tirer à gauche D : tirer à droite

5.3 Changer le sens de la poignée

1. Changer le sens de la poignée avant (de droite à gauche)

1. Desserrez la vis illustrée avec la clé Allen.
2. Tournez la poignée de 180 degrés dans le sens antihoraire.
3. Serrez la vis et alignez la poignée.

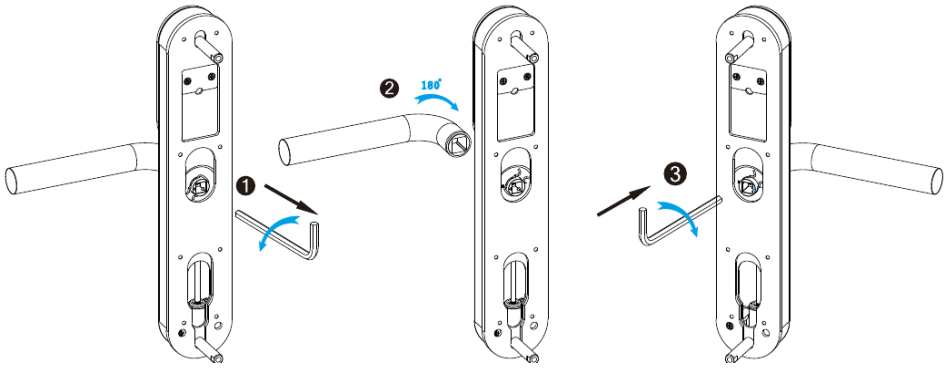

> Assurez-vous que la flèche de l'embrayage pointe vers la bonne position selon le sens d'ouverture de la porte. Sinon, la porte ne pourra pas être ouverte.

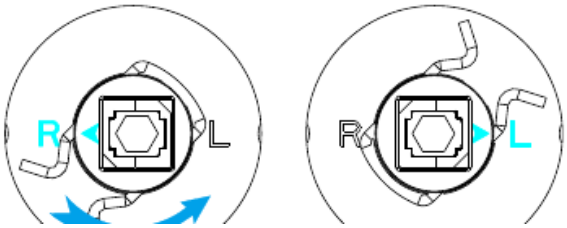

2. Changer le sens de la poignée arrière

1. Retirez la vis illustrée avec la clé Allen.
2. Tournez la poignée de 180 degrés dans le sens horaire.
3. Serrez la vis et alignez la poignée.

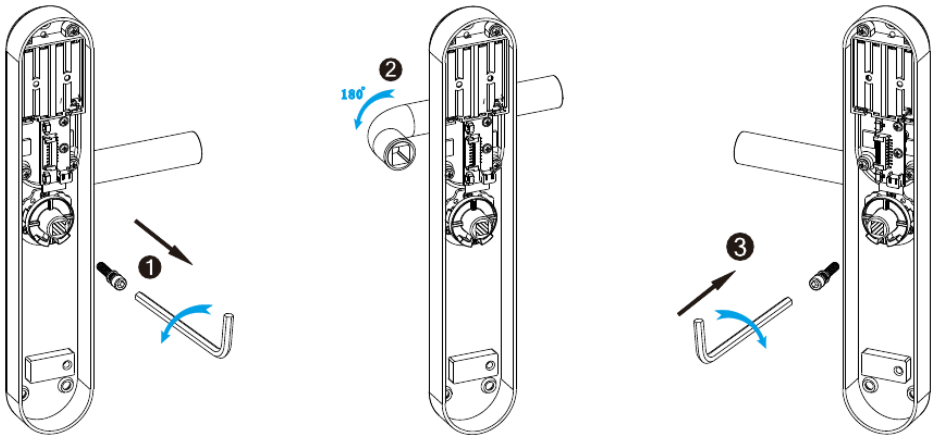

6 Étapes de montage

6.1 Monter la serrure à mortaiser

Insérez la serrure à mortaiser (c) dans le fraisage réalisé selon le gabarit.

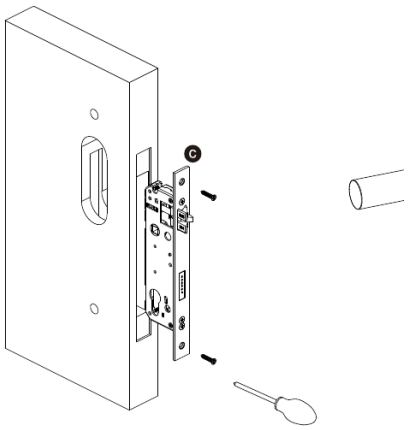

6.2 Monter la plaque avant

1. Enfoncez fermement le carré (h) dans le logement de la poignée.
2. Placez la plaque avant (a) contre la porte et faites passer le câble par le trou.

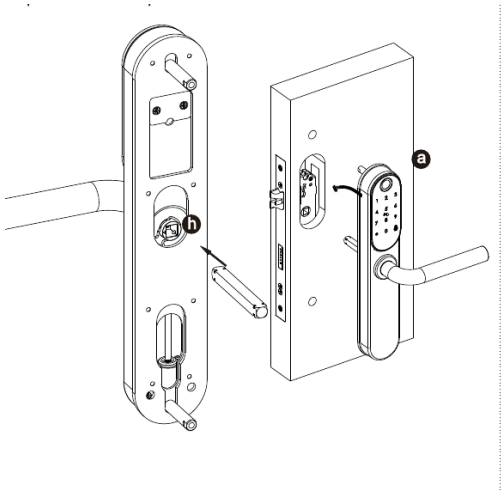

6.3 Fixer la plaque de recouvrement

Vissez la plaque de recouvrement arrière à la plaque avant.

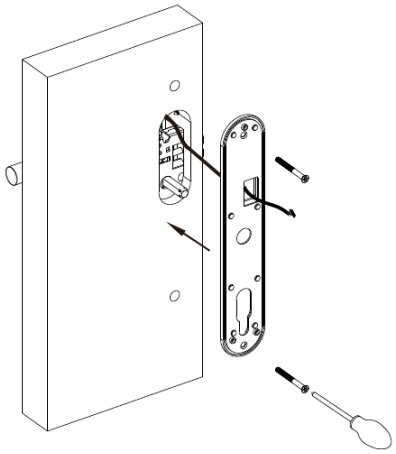

6.4 Raccorder le câble

Raccordez le câble à la carte électronique de la plaque arrière.

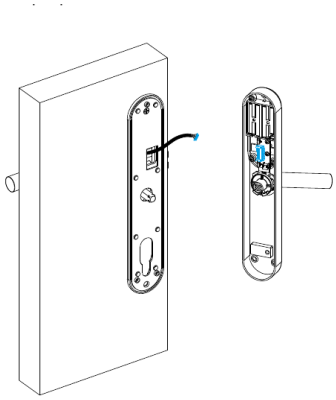

6.5 Visser la serrure

Vissez la plaque arrière à la plaque avant avec les trois vis longues.

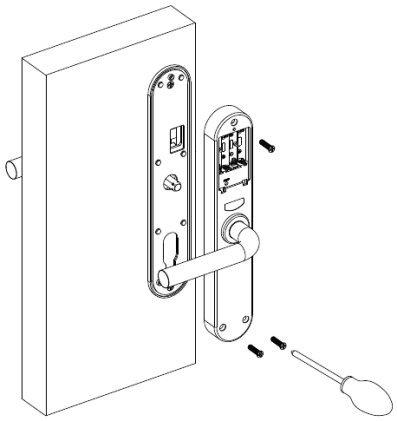

6.6 Mettre les piles en place

Insérez 4 piles alcalines AAA et fixez le couvercle avec les vis, comme illustré.

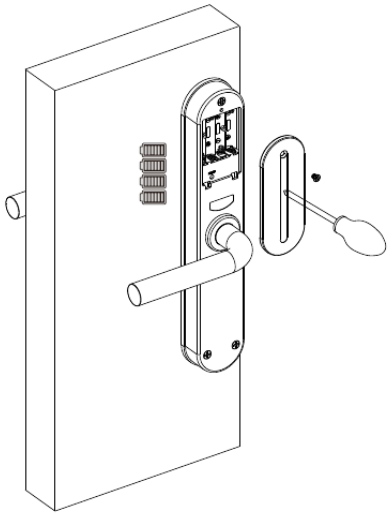

6.7 Ouvrir avec la clé de secours

1. Retirez le cache en silicone de la plaque avant (B-B).
2. Insérez la clé de secours, tournez-la de 90 degrés, puis appuyez sur la poignée pour ouvrir la porte.

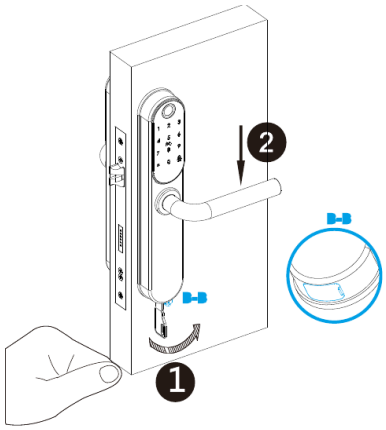

7 Étapes d'utilisation

Configurez d'abord l'administrateur avant d'utiliser la serrure. Procédez comme suit :

7.1 Initialisation

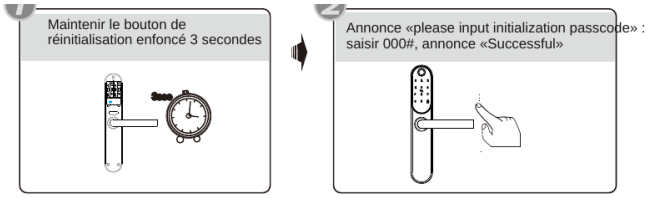

7.2 Changer la langue

Réglage d'usine : le code maître par défaut est 123456.

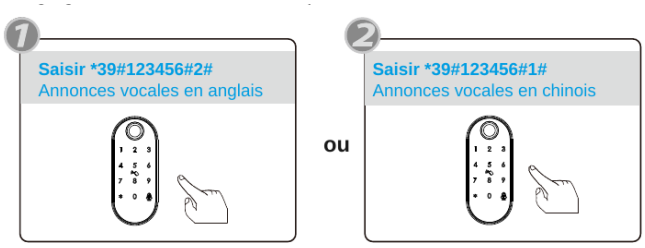

7.3 Ajouter un administrateur mobile

En réglage d'usine : saisir `*12#123456#nouveau code#nouveau code#`. Ajoutez l'administrateur Bluetooth avec l'application. Vous devez pour cela vous trouver à proximité de la serrure.

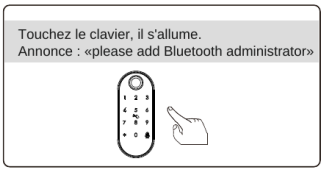

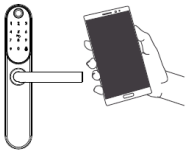

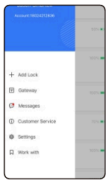

Étape 1 : toucher «+»

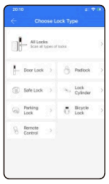

Étape 2 : choisir la serrure

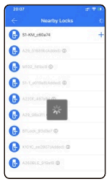

Étape 3 : toucher le nom de l'appareil

7.4 Changer le code maître

Le nouveau code maître se trouve dans l'application sous «Paramètres». Vous pouvez aussi modifier le code maître directement dans l'application et le transférer à la serrure, voir illustration.

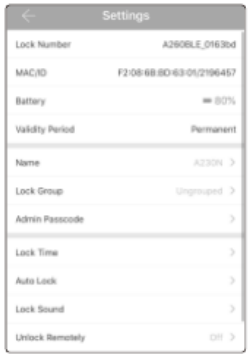



Vous pouvez aussi modifier le code maître directement sur la serrure :

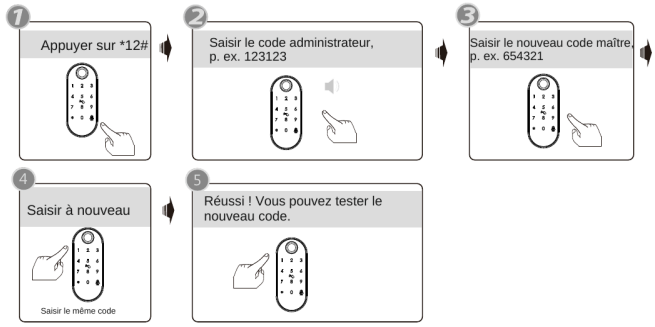

7.5 Ajouter une empreinte digitale

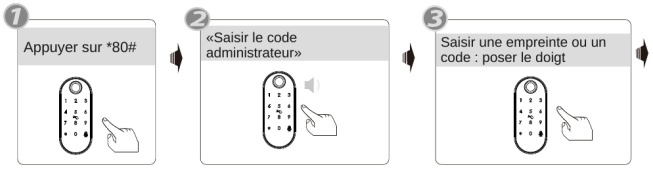

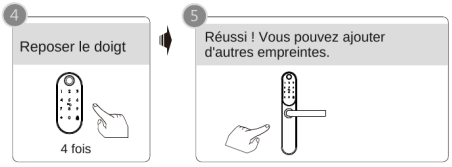

7.6 Supprimer les empreintes digitales

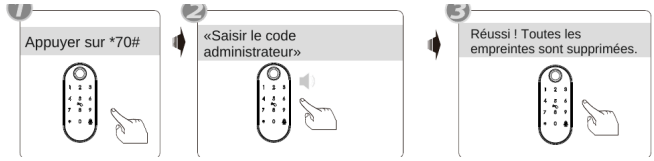

Dans l'application, vous pouvez supprimer les empreintes ajoutées dans la serrure et sur le serveur.

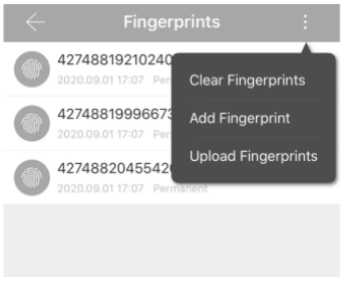

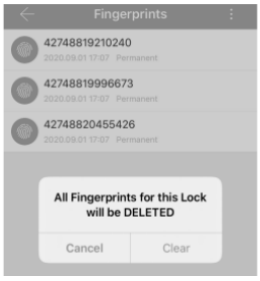

7.7 Ajouter un code

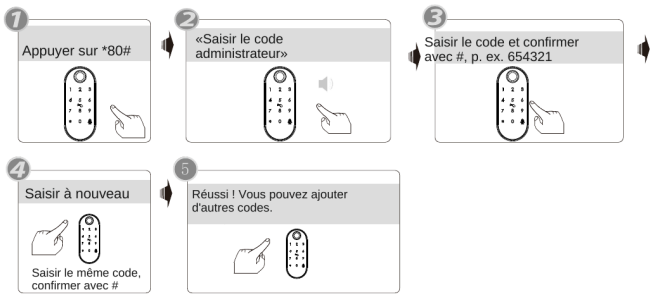

Dans l'application, vous pouvez charger les codes ajoutés dans la serrure et sur le serveur.

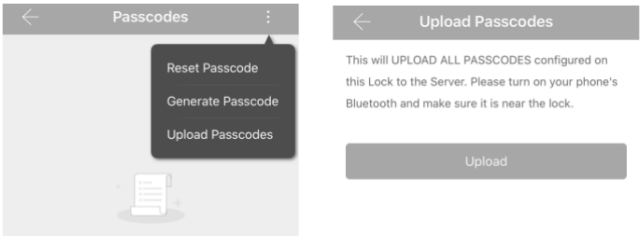

7.8 Supprimer les codes



Dans l'application, vous voyez tous les codes ajoutés. Vous pouvez modifier chaque code et le retirer avec «Supprimer».

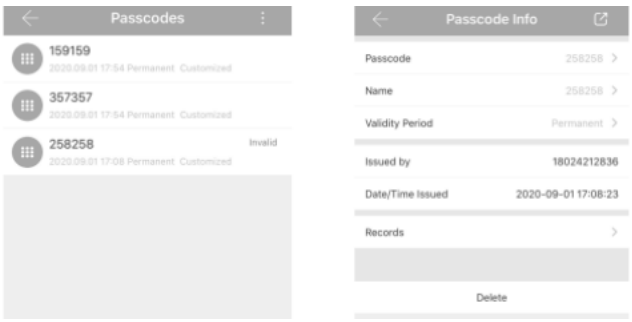

7.9 Ajouter un badge RFID

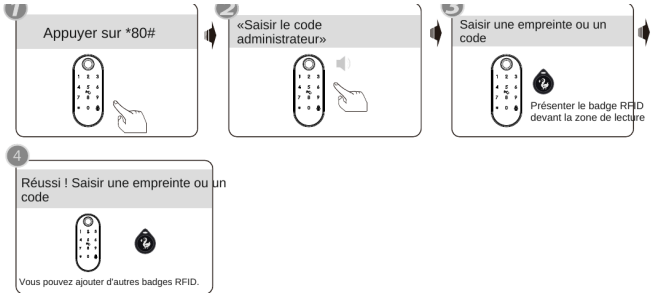

Dans l'application, vous pouvez charger les badges RFID ajoutés dans la serrure et sur le serveur.

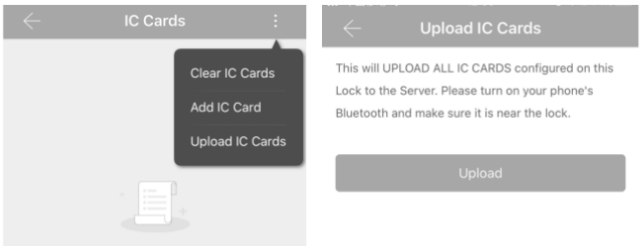

7.10 Supprimer les badges RFID



Dans l'application, vous voyez tous les badges RFID ajoutés. Vous pouvez renommer chaque badge et le retirer avec «Supprimer». En chargeant les badges RFID sur le serveur, vous vous assurez que le badge y est aussi supprimé.



7.11 Mode passage

Ouvrez la porte avec un code ou une empreinte valide et appuyez sur `123#` pendant l'ouverture. L'annonce confirme le mode passage : la serrure reste alors ouverte en permanence. Vous quittez le mode passage avec n'importe quel code ou empreinte valide.



7.12 Historique d'ouverture

Dans l'application, vous trouvez l'historique d'ouverture des codes, badges RFID, empreintes digitales, etc. Plus d'informations dans le mode d'emploi de l'application TTLock sur dodolock.ch/anleitung.

8 Passerelle Wi-Fi (G5) pour l'ouverture à distance

Si la serrure est connectée à la passerelle Wi-Fi Dodolock, vous pouvez ouvrir la porte à distance d'une pression sur l'icône dans l'application et gérer la serrure de partout. Veuillez tenir compte des données et étapes suivantes :

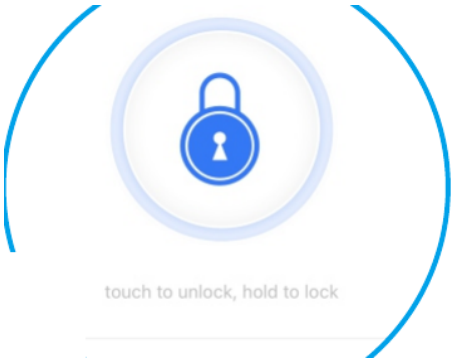

Modèle	G5 (passerelle Wi-Fi)
Dimensions	75 × 75 × 24 mm
Connexion à la serrure	Bluetooth
Alimentation	USB-C
Réseau	Wi-Fi

La passerelle se connecte à la serrure par Bluetooth et doit se trouver à sa portée (10-20 m au maximum, selon l'installation). Selon l'installation, plusieurs passerelles sont nécessaires. Outre la passerelle Wi-Fi, il existe une passerelle LAN (compatible PoE) et une passerelle LTE avec carte SIM.

Coupler la passerelle avec l'application



9 Dépannage (FAQ)

Pourquoi la serrure reste-t-elle ouverte en permanence après le montage ?

La serrure est livrée en réglage d'usine afin que la porte puisse être ouverte à tout moment pendant le montage, même sans clé de secours. Insérez 4 piles alcalines AAA : le moteur tourne une fois et la serrure se verrouille après 5 secondes.

Quelles piles dois-je utiliser ?

Utilisez 4 piles alcalines AAA. Ne mélangez pas piles usagées et neuves et n'utilisez pas de piles zinc-manganèse.

Ma porte s'ouvre à gauche. Comment changer la poignée ?

Changez la poignée avant et la poignée arrière selon le chapitre 5.3 et assurez-vous que la flèche de l'embrayage pointe sur L.

J'ai changé la poignée, mais la porte ne s'ouvre pas de l'extérieur, seulement en relevant la poignée.

A. Porte s'ouvrant à droite : assurez-vous que la flèche de l'embrayage pointe sur R.
B. Porte s'ouvrant à gauche : assurez-vous que la flèche de l'embrayage pointe sur L.

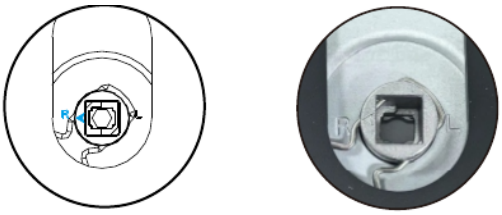

J'insère la clé de secours et la tourne, mais la porte ne s'ouvre pas.

Retirez le cache en silicone de la plaque avant (B-B), insérez la clé de secours, tournez-la, puis appuyez sur la poignée, voir illustration.

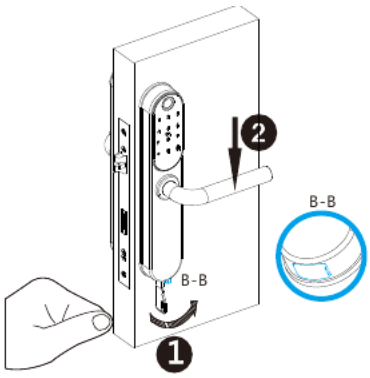

Comment ouvrir la porte à distance ?

La serrure doit pour cela être couplée à une passerelle Dodolock (voir passerelle Wi-Fi G5). Vous ouvrez ensuite la porte d'une pression sur l'icône dans l'application, voir illustration.

