Dodolock

MODE D'EMPLOI

# SmartKeybox

Boîte à clés pour montage mural ou bouton de porte



Mode d'emploi de l'app TTLock : **dodolock.ch/anleitung** | Garantie et réparation : **dodolock.ch/rma**

## 1 Contenu de la livraison

Veuillez vérifier l'emballage et les accessoires à la réception.

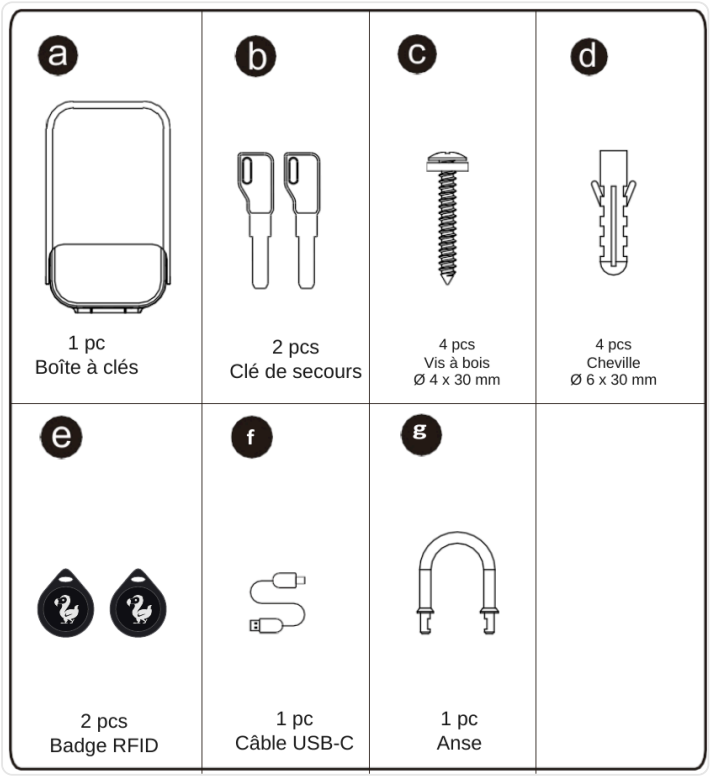

## 2 Aperçu du produit

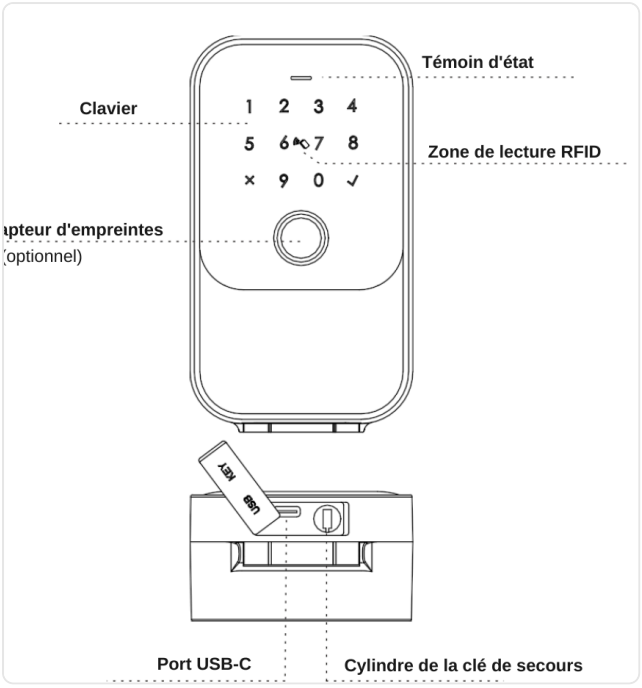


Face avant

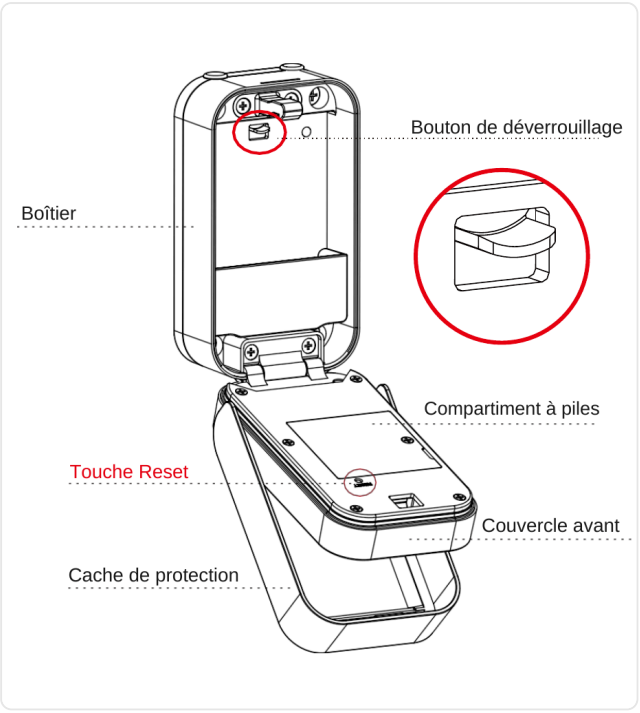


Intérieur

## 3 Présentation du système

| | |
|---|---|
| Matériau | Alliage d'aluminium, alliage de zinc, verre trempé |
| Couleur | Noir |
| Montage | Montage mural ou avec anse sur le bouton de porte |
| Communication | Bluetooth 5.0 (BLE) |
| Systèmes d'exploitation | iOS 7.0 ou supérieur, Android 4.3 ou supérieur |
| Autonomie des piles | env. 5000 ouvertures (10-12 mois) |
| Alimentation | DC 6 V : 4 piles alcalines AAA, port USB-C |
| Courant statique | <80 µA |
| Courant dynamique | <200 mA |
| Modes d'ouverture | App, code, badge RFID, clé de secours, empreinte digitale |
| Temps d'ouverture | 1-1,5 seconde |
| Température de service | -20 à 55 °C |
| Humidité | 20 % à 95 % |
| Code d'usine | 123456, devient invalide après la configuration |
| Code virtuel | Oui |
| Indice de protection | IP65 |
| Capacité utilisateurs | 100 empreintes digitales, 250 codes, 1000 badges RFID |

## 4 Retour au réglage d'usine

La touche Reset se trouve au dos du couvercle avant. Mettez l'appareil sous tension et maintenez la touche Reset enfoncée pendant 3 secondes jusqu'à l'annonce vocale «Veuillez saisir le code d'initialisation». Saisissez ensuite **000** et confirmez avec ✓. Après l'annonce «Administrateur supprimé avec succès», la boîte à clés est revenue au réglage d'usine. Le code maître par défaut est **123456**. Testez ce code en ouvrant la boîte à clés.

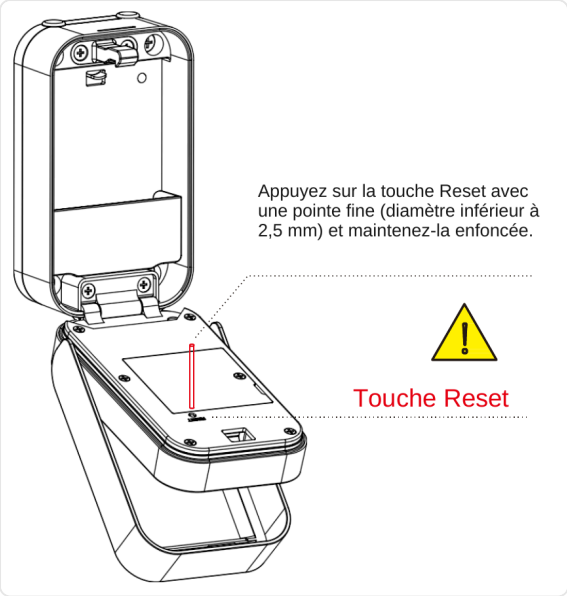





Appuyez sur la touche Reset avec une pointe fine (diamètre inférieur à 2,5 mm) et maintenez-la enfoncée.

## 5 Étapes d'installation

### 5.1 Montage mural

Fixez la boîte à clés au mur, à une hauteur appropriée au-dessus du sol.

#### 5.1.1 Montage sur maçonnerie (mur en briques)

Retirer les bouchons (étape 1), utiliser la boîte à clés comme gabarit de perçage (étape 2), percer les trous Ø 6 × 40 mm avec la perceuse à percussion (étape 3), insérer les chevilles (étape 4) et serrer les vis (étape 5).

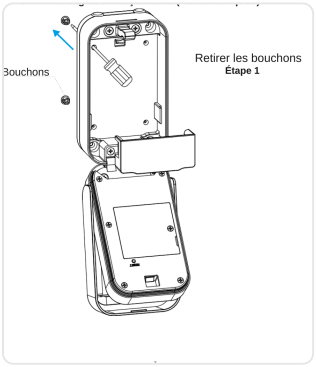


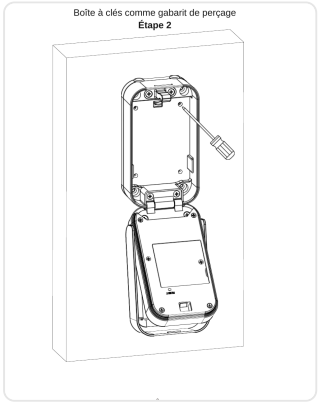


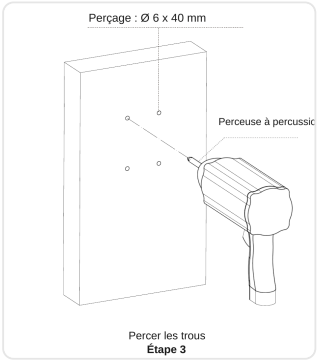


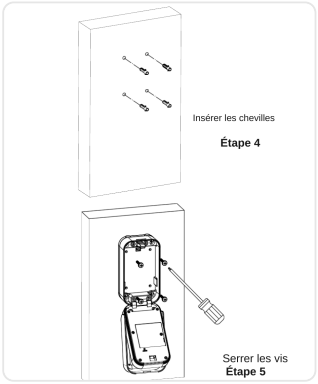

### 5.1.2 Montage sur bois (paroi en bois)

Retirer les bouchons (étape 1), utiliser la boîte à clés comme gabarit de perçage (étape 2), pré-percer Ø 2 × 40 mm avec la mèche à bois (étape 3) et serrer les vis (étape 4).

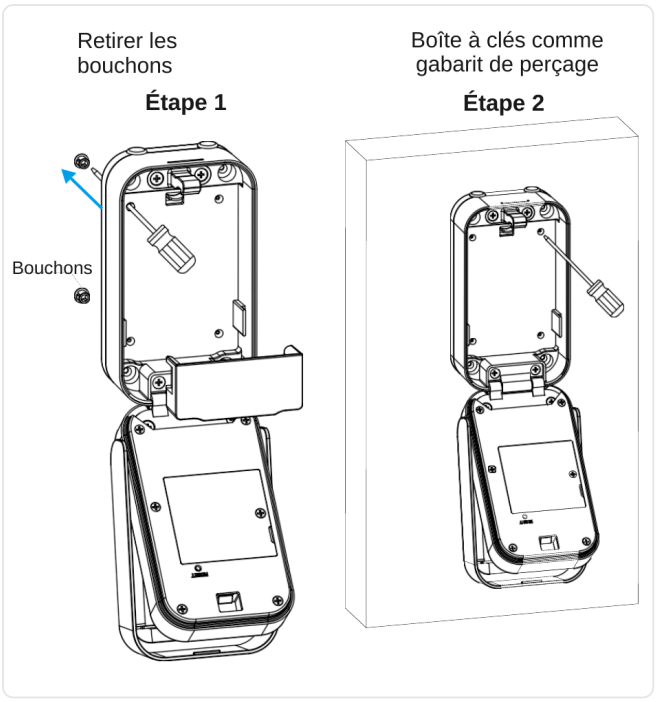


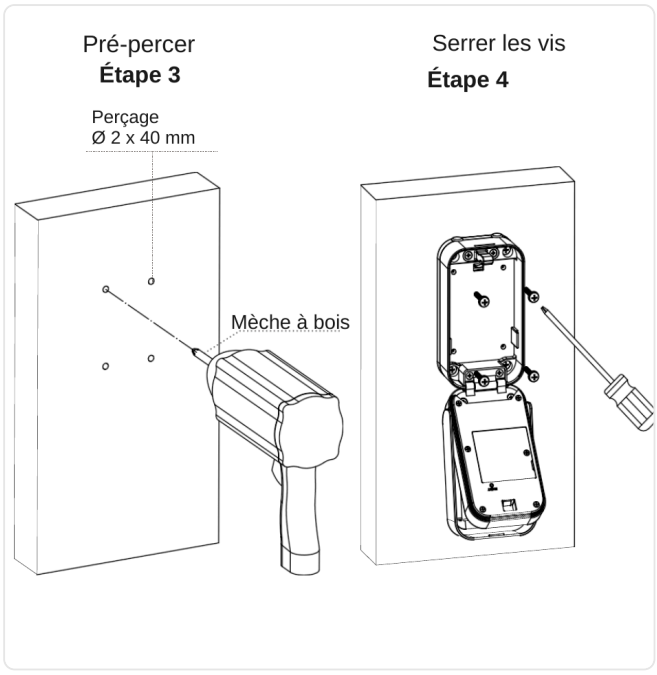


### 5.1.3 Insérer les piles

Insérez 4 piles alcalines AAA dans le compartiment à piles en respectant la polarité (+/-), puis vissez le couvercle des piles.

### 5.1.4 Test de fonctionnement et 5.1.5 Test de la clé

Ouvrez le cache de protection dans le sens de la flèche. Posez le doigt ou saisissez le code pour déverrouiller la boîte à clés. Vérifiez ensuite que la boîte à clés s'ouvre avec la clé de secours. Ne conservez pas la clé de secours dans la boîte à clés.

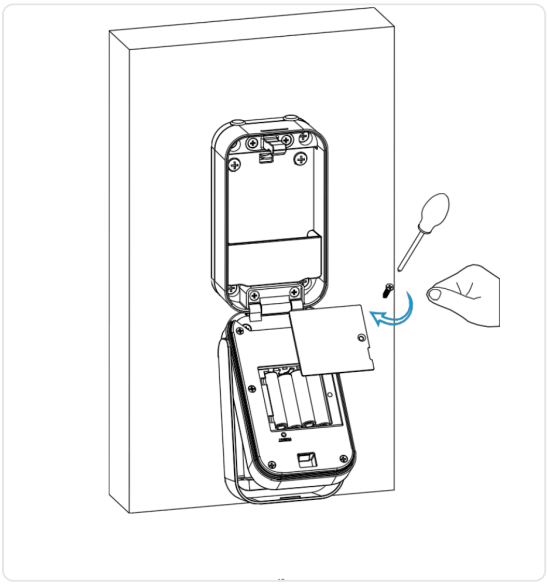

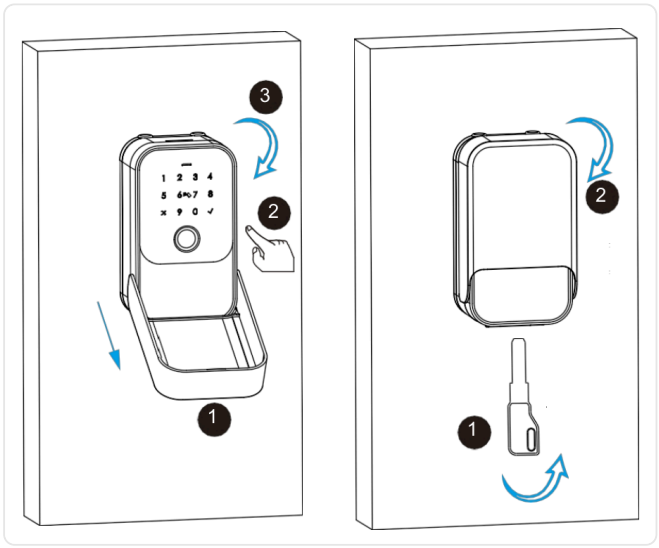

### 5.2 Montage sur un bouton de porte (avec anse)

- **5.2.1 Bouchons en caoutchouc** et **5.2.2 Insérer les piles :** insérez 4 piles alcalines AAA et vissez le couvercle des piles.
- **5.2.3 Fermer l'anse :** assemblez l'anse et le boîtier dans le sens de la flèche. **5.2.4 Retirer l'anse :** poussez le bouton de déverrouillage vers le haut et retirez le boîtier et l'anse.
- **5.2.5 Test de fonctionnement et 5.2.6 Test de la clé :** comme décrit sous 5.1.4 et 5.1.5.

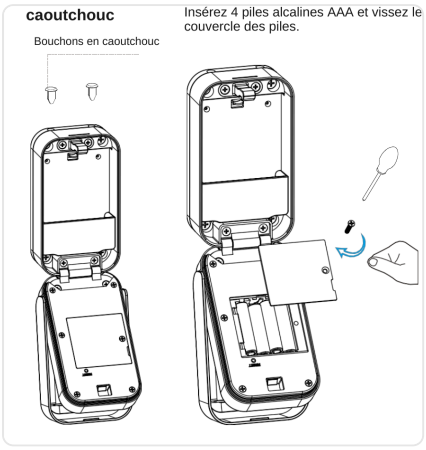


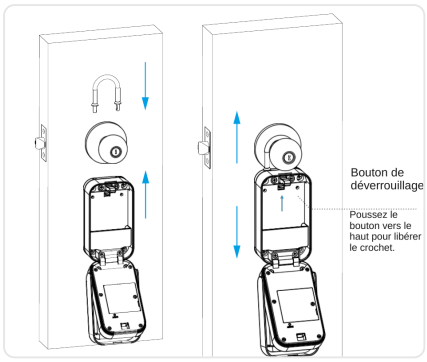


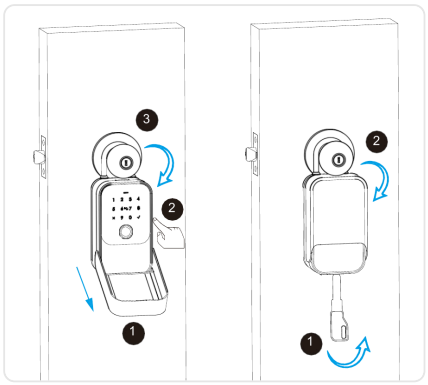


## 6 Utilisation avec l'app TTLock

Téléchargez l'application «TTLock» dans l'App Store ou sur Google Play.

### 6.1 Inscription

Créez un compte avec votre adresse e-mail ou votre numéro de mobile. Connectez-vous avec le mot de passe. En cas d'oubli, vous pouvez réinitialiser le mot de passe.

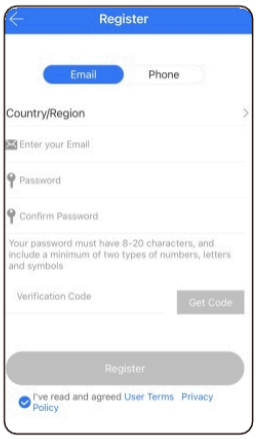


6.1.1 S'inscrire avec un numéro de mobile ou une adresse e-mail

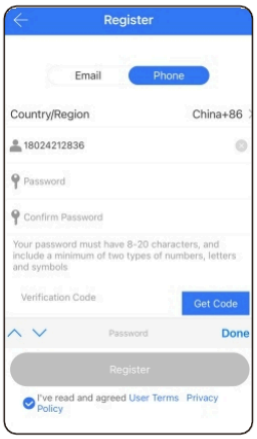


6.1.2 Saisir le numéro de mobile ou l'adresse e-mail et se connecter avec le mot de passe

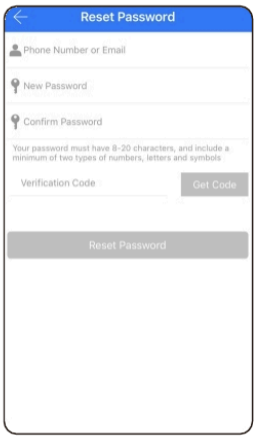


6.1.3 Réinitialiser le mot de passe en cas d'oubli

### 6.2 Ajouter la boîte à clés dans l'app

Ouvrez l'application TTLock, touchez «Add Lock» dans le menu de gauche, puis «All Locks» et la boîte à clés dans la liste. Attribuez un nom, terminé.

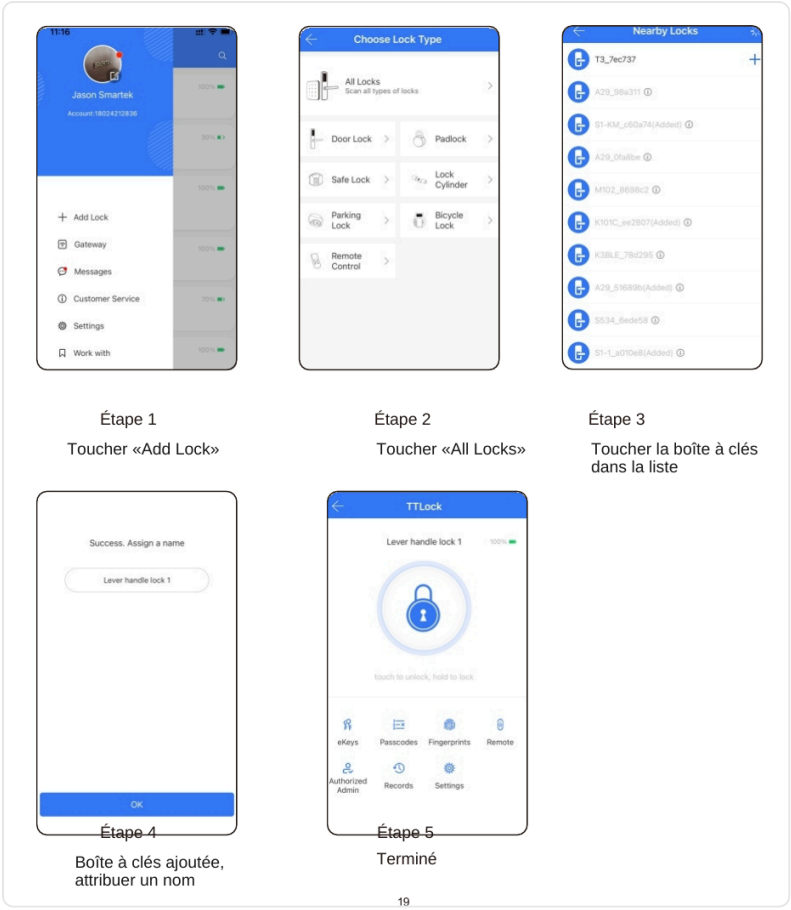


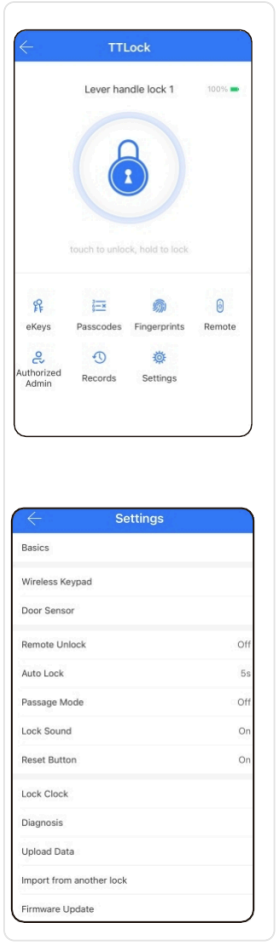

### 6.3 Fonctions

Dans les paramètres de la serrure, vous trouvez les fonctions de la boîte à clés, p. ex. eKeys, badges RFID, empreintes digitales, ouverture à distance, historique d'ouverture et d'autres réglages. Adaptez les réglages à vos besoins.

### 6.4 Ajouter une empreinte digitale

Dans les paramètres de la serrure, touchez «Fingerprints», puis «Add Fingerprint», choisissez le type (p. ex. «Permanent»), touchez «Start» et posez le doigt 4 fois. Les empreintes digitales peuvent être valables de façon permanente, limitée dans le temps ou récurrente.

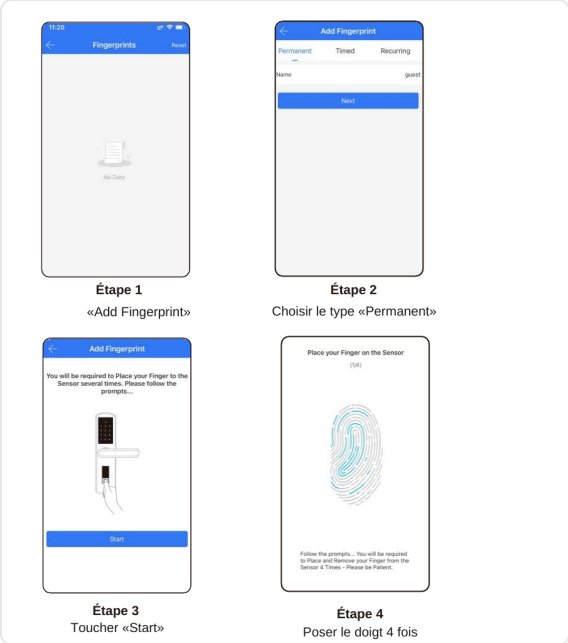


**Étape 1**
«Add Fingerprint»

**Étape 2**
Choisir le type «Permanent»

**Étape 3**
Toucher «Start»

**Étape 4**
Poser le doigt 4 fois

### 6.5 Créer un code

Dans les paramètres de la serrure, touchez «Passcodes», puis «Generate Passcode», choisissez le type (p. ex. «Timed»), générez le code et partagez-le par SMS ou e-mail. Les codes peuvent être valables de façon permanente, limitée dans le temps ou récurrente.

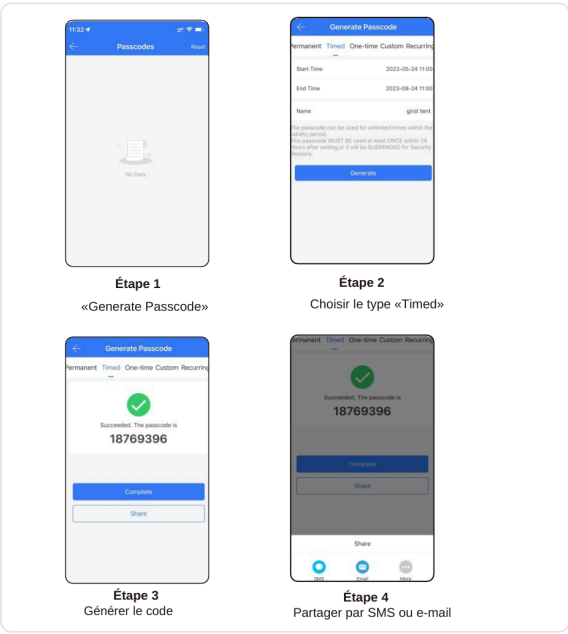


**Étape 1**
«Generate Passcode»

**Étape 2**
Choisir le type «Timed»

**Étape 3**
Générer le code

**Étape 4**
Partager par SMS ou e-mail

### 6.6 Envoyer des eKeys

Dans les paramètres de la serrure, touchez «eKeys» pour envoyer un eKey à une autre personne. Les eKeys peuvent être valables de façon permanente, limitée dans le temps ou récurrente. Vous pouvez envoyer les informations au destinataire par SMS.

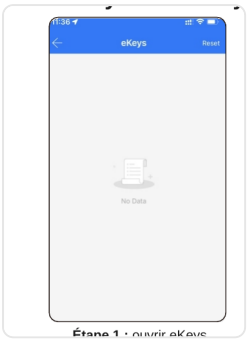


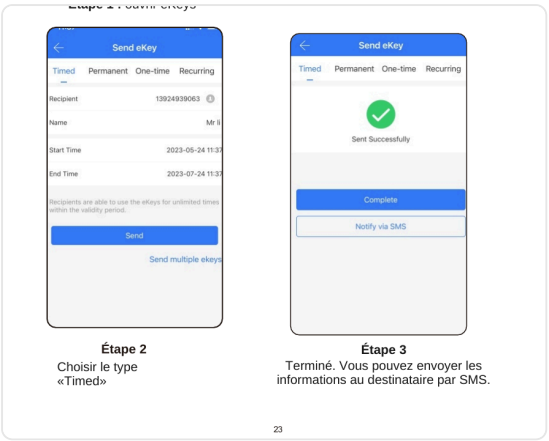


Étape 2
Choisir le type «Timed»

Étape 3
Terminé. Vous pouvez envoyer les informations au destinataire par SMS.

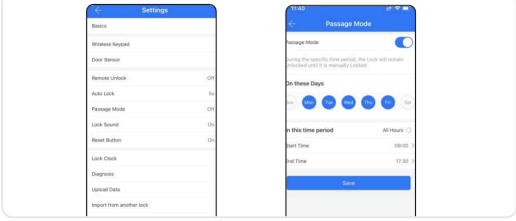


### 6.7 Mode passage

Dans les paramètres de la serrure, vous pouvez activer le mode passage. La boîte à clés reste alors ouverte en permanence. Le mode passage peut être désactivé à tout moment dans l'application.

## 7 Réinitialiser la boîte à clés via l'app

Dans les paramètres de la serrure, touchez «Delete». L'administrateur est alors supprimé et la boîte à clés est réinitialisée au réglage d'usine. Elle s'ouvre ensuite avec le code par défaut 123456.

## 8 Passerelle Wi-Fi (G5) pour l'ouverture à distance

Si la boîte à clés est reliée à la passerelle Wi-Fi Dodolock, vous pouvez l'ouvrir à distance d'une simple pression dans l'application et la gérer de partout.

| | |
|---|---|
| Modèle | G5 (passerelle Wi-Fi) |
| Dimensions | 75 × 75 × 24 mm |
| Connexion à la boîte à clés | Bluetooth |
| Alimentation | USB-C |
| Réseau | Wi-Fi |

La passerelle se connecte à la boîte à clés par Bluetooth et doit se trouver à sa portée (10-20 m maximum, selon l'installation). Selon l'installation, plusieurs passerelles sont nécessaires. Outre la passerelle Wi-Fi, il existe une passerelle LAN (compatible PoE) et une passerelle LTE avec carte SIM.

### 8.1 Coupler la passerelle avec l'app

Ouvrir l'app, appuyer sur la touche, choisir [Gateway], choisir le modèle G5, brancher la passerelle et l'alimenter en courant, appuyer sur «+», choisir le Wi-Fi et saisir le mot de passe, terminer le couplage.

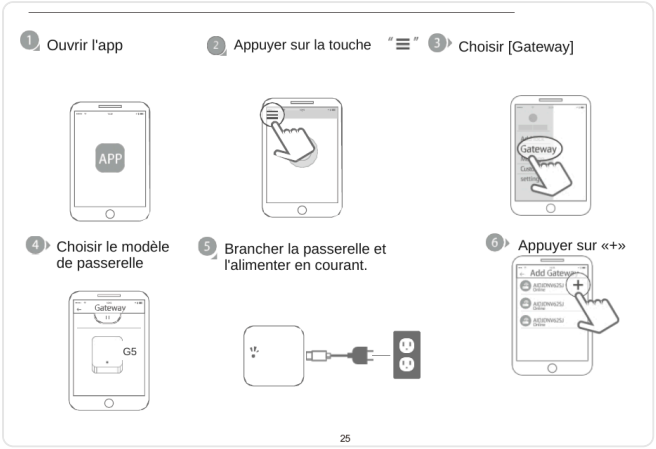


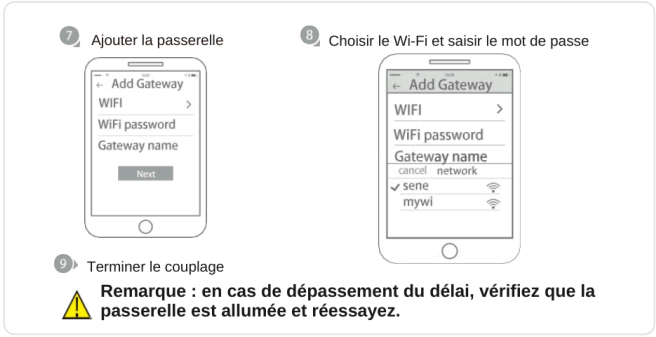


> **Remarque :** en cas de dépassement du délai, vérifiez que la passerelle est allumée et réessayez.

### 8.2 Ouverture à distance

Activez d'abord l'ouverture à distance dans les paramètres de la serrure. Vous pouvez ensuite ouvrir la boîte à clés à distance en touchant l'icône de cadenas dans le cercle, dans l'application.

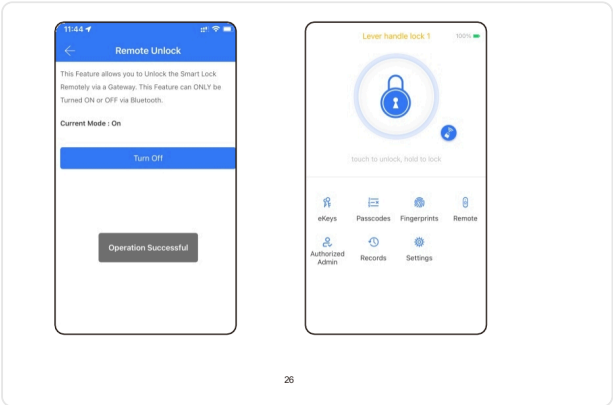

## 9 Dépannage (FAQ)

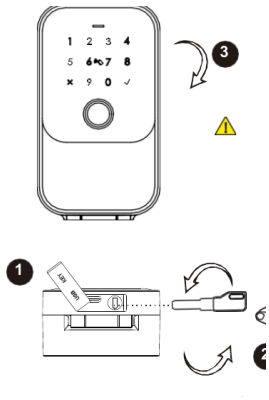

**Question 1: Puis-je ouvrir la boîte à clés avec mon empreinte digitale dès la première utilisation ?**
Réponse: Oui. Après le montage et l'insertion de 4 piles alcalines AAA, n'importe quelle empreinte digitale ouvre la boîte à clés au réglage d'usine. Vous pouvez ainsi ouvrir la boîte à clés avant de la configurer dans l'application.

**Question 2: Quelles piles dois-je utiliser ?**
Réponse: Utilisez 4 piles alcalines AAA. Ne mélangez pas piles usagées et piles neuves et n'utilisez pas de piles zinc-manganèse.

**Question 3: La boîte à clés se verrouille-t-elle automatiquement ?**
Réponse: Oui. Après l'ouverture, la boîte à clés attend 5 secondes avant de se verrouiller. Fermez le couvercle avant pour que la boîte à clés se verrouille.

**Question 4: J'ai acheté la boîte à clés pour une autre personne. Comment peut-elle l'ajouter avec son smartphone ?**
Réponse: Supprimez d'abord la boîte à clés de votre application : touchez «Delete» pour la réinitialiser, ou réinitialisez-la avec la touche Reset (voir chapitre 4).

**Question 5: J'insère la clé de secours et la tourne, mais la boîte à clés ne s'ouvre pas.**
Réponse: Retirez le bouchon en silicone (1), insérez la clé de secours et tournez-la dans le sens des aiguilles d'une montre (2), puis tirez le couvercle avant pour l'ouvrir (3).

**Question 6: Puis-je ouvrir la boîte à clés à distance ?**
Réponse: Oui, une passerelle Dodolock est nécessaire en plus. Après la configuration, vous ouvrez la boîte à clés d'une pression sur l'icône dans l'application (voir chapitre 8). Pour toute question, notre service clientèle se tient volontiers à votre disposition.

## 10 Informations et remarques

- Utilisez la boîte à clés uniquement de la manière décrite dans ce mode d'emploi.
- Lors du déballage, vérifiez que toutes les pièces sont présentes. S'il en manque, veuillez contacter notre service clientèle.
- Ne conservez pas la clé de secours dans la boîte à clés.
- N'appliquez jamais de produit de nettoyage directement sur la boîte à clés. Nettoyez-la uniquement avec un chiffon doux légèrement humide.
- La boîte à clés s'utilise avec l'application TTLock. Elle fonctionne aussi sans application, mais toutes les fonctions ne sont disponibles qu'avec l'application.
- Veuillez lire attentivement le mode d'emploi avant utilisation et le conserver.
- Ne démontez pas la boîte à clés.
- Les illustrations peuvent différer légèrement du produit réel.
- Ne jetez pas les piles usagées avec les ordures ménagères : pour protéger l'environnement, rapportez-les à un point de collecte.
- Signalez les cas de garantie et de réparation via dodolock.ch/rma.
- Sous réserve de modifications.